Асинхронные трехфазные электро-двигатели переменного тока серииDRIVE

НОВИНКА

Асинхронные электродвигатели имеют широкое применение во многих областях: обрабатывающей и добывающей промыш ленности, строительстве и ЖКХ, энергетике и транспорте.
Электродвигатели незаменимы при использовании в вентиляторах, насосах, транспортерах, обрабатывающих станках, смесителях, механизмах перемещения, затворах и задвижках, компрессорах и др.

Преимущества

- Подшипники повышенной надежности от японского производителя NSK.
- Надежная система охлаждения вентилятором на валу двигателя.
- Обмотка из 100-процентной электротехнической меди.
- Тройной контроль качества.
- Возможность полной комплектации необходимым для запуска и эксплуатации оборудованием торговой марки IEK®.
- Полное соответствие ГОСТ 51689-2000.
- Увеличенный период гарантии 3 года.

Техническиехарактеристики

Частота напряжения питания, Гц	50
Класс защиты по ГОСТ 17494 (МЭК 34-5-81)	IP55
Класс изоляции по ГОСТ 8865	F
Тип рабочего цикла по ГОСТ 28173	S1

Особенности конструкции

Электродвигатели укомплектованы одними из самых надежных подшипников от японского производителя NSK, мирового лидера в этой области.

Для удобства монтажа при необходимости клеммная короб ка может быть развернута относительно своей оси и станины двигателя.

Класс изоляции «F» по ГОСТ 8865.

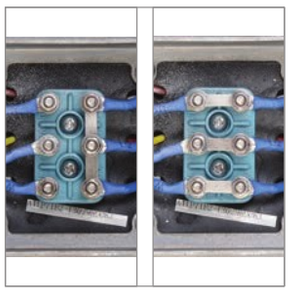

В зависимости от напряжения питающей сети перемычки на клеммной панели могут быть установлены:
– соединением в треугольник « »;
– соединением в звезду «Y».

Надежность системы охлаждения обеспечивается вентилятором охлаждения элек тро - двигателя, расположеннымна валу двигателя. Кожух вен ти - лятора сделан из металла, обеспечивающего надежную защиту от механических повреждений.

Класс защиты – IP55 по ГОСТ 17494 (МЭК 34-5-81).

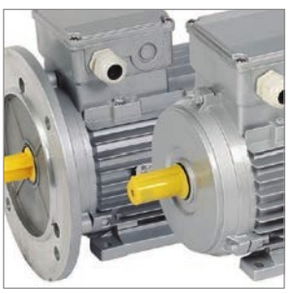

В соответствии с ГОСТ МЭК 60034-7 электро - двигатели выпускаются в двух исполнениях:
– крепление на монтажную площадку при помощи лап (IM1081);
– крепление на монтажную площадку при помощи фланца и/или лап (IM2081).

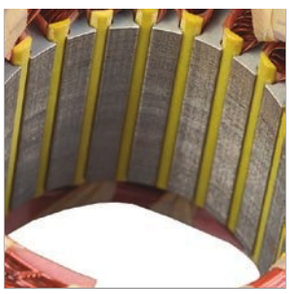

Сердечник статора выполнен из высококачественной холодно прокатной стали.

Ассортимент

Общепромышленные IM1081 (лапы)

	Наименование	Мощность кВт	Частота вращения об./мин	Напр., В	Вес, кг	Артикул
	АИР 56В4 380В 0,18кВт 1500об/мин 1081 DRIVE ИЭК	0,18	1310	220/380	4,3	DRV056-B4-000-2-1510
	АИР 63А4 380В 0,25кВт 1500об/мин 1081 DRIVE ИЭК	0,25	1310	220/380	7,6	DRV063-A4-000-3-1510
	АИР63В2 380В 0,55кВт 3000об/мин 1081 DRIVE ИЭК	0,55	2740	220/380	8,1	DRV063-B2-000-5-3010
	АИР63В4 380В 0,37кВт 1500об/мин 1081 DRIVE ИЭК	0,37	1310	220/380	7,8	DRV063-B4-000-4-1510
	АИР71А4 380В 0,55кВт 1500об/мин 1081 DRIVE ИЭК	0,55	1330	220/380	9,4	DRV071-A4-000-5-1510
	АИР71В2 380В 1,1кВт 3000об/мин 1081 DRIVE ИЭК	1,1	2830	220/380	11,3	DRV071-B2-001-1-3010
	АИР71В4 380В 0,75кВт 1500об/мин 1081 DRIVE ИЭК	0,75	1330	220/380	10,8	DRV071-B4-000-7-1510
	АИР80А2 380В 1,5кВт 3000об/мин 1081 DRIVE ИЭК	1,5	2840	220/380	11,5	DRV080-A2-001-5-3010
	АИР80А4 380В 1,1кВт 1500об/мин 1081 DRIVE ИЭК	1,1	1390	220/380	11,6	DRV080-A4-001-1-1510
	АИР80А6 380В 0,75кВт 1000об/мин 1081 DRIVE ИЭК	0,75	890	220/380	13,5	DRV080-A6-000-7-1010
	АИР80В2 380В 2,2кВт 3000об/мин 1081 DRIVE ИЭК	2,2	2840	220/380	13,9	DRV080-B2-002-2-3010
	АИР80В4 380В 1,5кВт 1500об/мин 1081 DRIVE ИЭК	1,5	1390	220/380	13,6	DRV080-B4-001-5-1510
	АИР80В6 380В 1,1кВт 1000об/мин 1081 DRIVE ИЭК	1,1	890	220/380	15,1	DRV080-B6-001-1-1010
	АИР90L2 380В 3кВт 3000об/мин 1081 DRIVE ИЭК	3	2840	220/380	17	DRV090-L2-003-0-3010
	АИР90L4 380В 2,2кВт 1500об/мин 1081 DRIVE ИЭК	2,2	1400	220/380	17,8	DRV090-L4-002-2-1510
	АИР90L6 380В 1,5кВт 1000об/мин 1081 DRIVE ИЭК	1,5	910	220/380	18,1	DRV090-L6-001-5-1010
	АИР100L2 380В 5,5кВт 3000об/мин 1081 DRIVE ИЭК	5,5	2870	220/380	34,3	DRV100-L2-005-5-3010
	АИР100L4 380В 4кВт 1500об/мин 1081 DRIVE ИЭК	4	1430	220/380	33,8	DRV100-L4-004-0-1510
	АИР100L6 380В 2,2кВт 1000об/мин 1081 DRIVE ИЭК	2,2	940	220/380	31	DRV100-L6-002-2-1010
	АИР100S2 380В 4кВт 3000об/мин 1081 DRIVE ИЭК	4	2870	220/380	31,4	DRV100-S2-004-0-3010
	АИР100S4 380В 3кВт 1500об/мин 1081 DRIVE ИЭК	3	1430	220/380	31	DRV100-S4-003-0-1510
	АИР112М2 380В 7,5кВт 3000об/мин 1081 DRIVE ИЭК	7,5	2890	220/380	43,2	DRV112-M2-007-5-3010
	АИР112М4 380В 5,5кВт 1500об/мин 1081 DRIVE ИЭК	5,5	1440	220/380	42,6	DRV112-M4-005-5-1510
	АИР112МА6 380В 3кВт 1000об/мин 1081 DRIVE ИЭК	3	940	220/380	39,4	DRV112-M6-003-0-1010
	АИР112МВ6 380В 4кВт 1000об/мин 1081 DRIVE ИЭК	4	940	220/380	44,2	DRV112-B6-004-0-1010
	АИР 132М2 380В 11кВт 3000об/мин 1081 DRIVE ИЭК	11	2900	220/380	64,4	DRV132-M2-011-0-3010
	АИР 132М6 380В 7,5кВт 1000об/мин 1081 DRIVE ИЭК	7,5	960	220/380	74	DRV132-M6-007-5-1010
	АИР 132S4 380В 7,5кВт 1500об/мин 1081 DRIVE ИЭК	7,5	1440	220/380	62,8	DRV132-S4-007-5-1510
	АИР 132S6 380В 5,5кВт 1000об/мин 1081 DRIVE ИЭК	5,5	960	220/380	67,6	DRV132-S6-005-5-1010

	Наименование	Мощность кВт	Частота вращения об./мин	Напр., В	Вес, кг	Артикул
	АИР 160М2 660В 11кВт 3000об/мин 1081 DRIVE ИЭК	11,5	2930	380/660	106	DRV160-M2-018-5-3010
	АИР 160М4 660В 18,5кВт 1500об/мин 1081 DRIVE ИЭК	18,5	1460	380/660	128	DRV160-M4-018-5-1510
	АИР 160М6 660В 15кВт 1000об/мин 1081 DRIVE ИЭК	15	970	380/660	122	DRV160-M6-015-0-1010
	АИР 160М8 660В 11кВт 750об/мин 1081 DRIVE ИЭК	11	720	380/660	125	DRV160-M8-011-0-0710
	АИР 160S2 660В 15кВт 3000об/мин 1081 DRIVE ИЭК	15	2940	380/660	101	DRV160-S2-015-0-3010
	АИР 160S4 660В 15кВт 1500об/мин 1081 DRIVE ИЭК	15	1460	380/660	114	DRV160-S4-015-0-1510
	АИР 160S6 660В 11кВт 1000об/мин 1081 DRIVE ИЭК	11	970	380/660	114	DRV160-S6-011-0-1010
	АИР 160S8 660В 7,5кВт 750об/мин 1081 DRIVE ИЭК	7,5	720	380/660	108	DRV160-S8-007-5-0710
	АИР 180М2 660В 30кВт 3000об/мин 1081 DRIVE ИЭК	30	2940	380/660	176	DRV180-M2-030-0-3010
	АИР 180М4 660В 30кВт 1500об/мин 1081 DRIVE ИЭК	30	1470	380/660	200	DRV180-M4-030-0-1510
	АИР 180М6 660В 18,5кВт 1000об/мин 1081 DRIVE ИЭК	18,5	970	380/660	186	DRV180-M6-018-5-1010
	АИР 180S4 660В 22кВт 1500об/мин 1081 DRIVE ИЭК	22	1470	380/660	165	DRV180-S4-022-0-1510
	АИР 200М2 660В 37кВт 3000об/мин 1081 DRIVE ИЭК	37	2950	380/660	221	DRV200-M2-037-0-3010
	АИР 200М4 660В 37кВт 1500об/мин 1081 DRIVE ИЭК	37	1470	380/660	238	DRV200-M4-037-0-1510
	АИР 200М6 660В 22кВт 1000об/мин 1081 DRIVE ИЭК	22	970	380/660	222	DRV200-M6-022-0-1010

Общепромышленные IM2081 (лапы + фланец)

	АИР56В4 380В 0,18кВт 1500об/мин 2081 DRIVE ИЭК	0,18	1310	220/380	5,1	DRV056-B4-000-2-1520
	АИР63А4 380В 0,25кВт 1500об/мин 2081 DRIVE ИЭК	0,25	1310	220/380	9,1	DRV063-A4-000-3-1520
	АИР63В2 380В 0,55кВт 3000об/мин 2081 DRIVE ИЭК	0,55	2740	220/380	9,6	DRV063-B2-000-5-3020
	АИР63В4 380В 0,37кВт 1500об/мин 2081 DRIVE ИЭК	0,37	1310	220/380	9,3	DRV063-B4-000-4-1520
	АИР71А4 380В 0,55кВт 1500об/мин 2081 DRIVE ИЭК	0,55	1330	220/380	11,9	DRV071-A4-000-5-1520
	АИР71В2 380В 1,1кВт 3000об/мин 2081 DRIVE ИЭК	1,1	2830	220/380	13,8	DRV071-B2-001-1-3020
	АИР71В4 380В 0,75кВт 1500об/мин 2081 DRIVE ИЭК	0,75	1330	220/380	13,3	DRV071-B4-000-7-1520
	АИР80А2 380В 1,5кВт 3000об/мин 2081 DRIVE ИЭК	1,5	2840	220/380	14	DRV080-A2-001-5-3020
	АИР80А4 380В 1,1кВт 1500об/мин 2081 DRIVE ИЭК	1,1	1390	220/380	14,1	DRV080-A4-001-1-1520
	АИР80А6 380В 0,75кВт 1000об/мин 2081 DRIVE ИЭК	0,75	890	220/380	16	DRV080-A6-000-7-1020
	АИР80В2 380В 2,2кВт 3000об/мин 2081 DRIVE ИЭК	2,2	2840	220/380	16,4	DRV080-B2-002-2-3020
	АИР80В4 380В 1,5кВт 1500об/мин 2081 DRIVE ИЭК	1,5	1390	220/380	16,1	DRV080-B4-001-5-1520
	АИР80В6 380В 1,1кВт 1000об/мин 2081 DRIVE ИЭК	1,1	890	220/380	17,6	DRV080-B6-001-1-1020
	АИР90L2 380В 3кВт 3000об/мин 2081 DRIVE ИЭК	3	2840	220/380	21	DRV090-L2-003-0-3020
	АИР90L4 380В 2,2кВт 1500об/мин 2081 DRIVE ИЭК	2,2	1400	220/380	21,8	DRV090-L4-002-2-1520
	АИР90L6 380В 1,5кВт 1000об/мин 2081 DRIVE ИЭК	1,5	910	220/380	22,1	DRV090-L6-001-5-1020

	Наименование	Мощность, кВт	Частота вращения, об./мин	Напр., В	Вес, кг	Артикул
	АИР100L2 380В 5,5кВт 3000об/мин 2081 DRIVE ИЭК	5,5	2870	220/380	38,3	DRV100-L2-005-5-3020
	АИР100L4 380В 4кВт 1500об/мин 2081 DRIVE ИЭК	4	1430	220/380	37	DRV100-L4-004-0-1520
	АИР100L6 380В 2,2кВт 1000об/мин 2081 DRIVE ИЭК	2,2	940	220/380	38	DRV100-L6-002-2-1020
	АИР100S2 380В 4кВт 3000об/мин 2081 DRIVE ИЭК	4	2870	220/380	35,4	DRV100-S2-004-0-3020
	АИР100S4 380В 3кВт 1500об/мин 2081 DRIVE ИЭК	3	1430	220/380	35	DRV100-S4-003-0-1520
	АИР112M2 380В 7,5кВт 3000об/мин 2081 DRIVE ИЭК	7,5	2890	220/380	48,2	DRV112-M2-007-5-3020
	АИР112M4 380В 5,5кВт 1500об/мин 2081 DRIVE ИЭК	5,5	1440	220/380	47,4	DRV112-M4-005-5-1520
	АИР112MA6 380В 3кВт 1000об/мин 2081 DRIVE ИЭК	3	940	220/380	40,4	DRV112-M6-003-0-1020
	АИР112MB6 380В 4кВт 1000об/мин 2081 DRIVE ИЭК	4	940	220/380	49,2	DRV112-B6-004-0-1020
	АИР132M2 380В 11кВт 3000об/мин 2081 DRIVE ИЭК	11	2900	220/380	69,9	DRV132-M2-011-0-3020
	АИР132M6 380В 7,5кВт 1000об/мин 2081 DRIVE ИЭК	7,5	960	220/380	79,5	DRV132-M6-007-5-1020
	АИР132S4 380В 7,5кВт 1500об/мин 2081 DRIVE ИЭК	7,5	1440	220/380	68,3	DRV132-S4-007-5-1520
	АИР132S6 380В 5,5кВт 1000об/мин 2081 DRIVE ИЭК	5,5	960	220/380	73,1	DRV132-S6-005-5-1020
	АИР160M2 660В 11кВт 3000об/мин 2081 DRIVE ИЭК	18,5	2930	380/660	116	DRV160-M2-018-5-3020
	АИР160M4 660В 18,5кВт 1500об/мин 2081 DRIVE ИЭК	18,5	1460	380/660	138	DRV160-M4-018-5-1520
	АИР160M6 660В 15кВт 1000об/мин 2081 DRIVE ИЭК	15	970	380/660	132,5	DRV160-M6-015-0-1020
	АИР160M8 660В 11кВт 750об/мин 2081 DRIVE ИЭК	11	720	380/660	135	DRV160-M8-011-0-0720
	АИР160S2 660В 15кВт 3000об/мин 2081 DRIVE ИЭК	15	2940	380/660	111	DRV160-S2-015-0-3020
	АИР160S4 660В 15кВт 1500об/мин 2081 DRIVE ИЭК	15	1460	380/660	125	DRV160-S4-015-0-1520
	АИР160S6 660В 11кВт 1000об/мин 2081 DRIVE ИЭК	11	970	380/660	124	DRV160-S6-011-0-1020
	АИР160S8 660В 7,5кВт 750об/мин 2081 DRIVE ИЭК	7,5	720	380/660	118	DRV160-S8-007-5-0720
	АИР180M2 660В 30кВт 3000об/мин 2081 DRIVE ИЭК	30	2940	380/660	188	DRV180-M2-030-0-3020
	АИР180M4 660В 30кВт 1500об/мин 2081 DRIVE ИЭК	30	1470	380/660	212	DRV180-M4-030-0-1520
	АИР180M6 660В 18,5кВт 1000об/мин 2081 DRIVE ИЭК	18,5	970	380/660	198	DRV180-M6-018-5-1020
	АИР180S4 660В 22кВт 1500об/мин 2081 DRIVE ИЭК	22	1470	380/660	177	DRV180-S4-022-0-1520
	АИР200M2 660В 37кВт 3000об/мин 2081 DRIVE ИЭК	37	2950	380/660	235	DRV200-M2-037-0-3020
	АИР200M4 660В 37кВт 1500об/мин 2081 DRIVE ИЭК	37	1470	380/660	252	DRV200-M4-037-0-1520
	АИР200M6 660В 22кВт 1000об/мин 2081 DRIVE ИЭК	22	970	380/660	236	DRV200-M6-022-0-1020

Технические характеристики

№	Наименование	Рн, кВт	Iн, (А) / 220/380	n, об./мин	Uн ~ / =, В	КПД, %	Cos φ	Mм/Mн	Mп/Mн	Iп/Iн
1	АИР56В4	0,18	1,14/0,66	1310	220/380	61,2	0,68	2,2	2,1	4,9
2	АИР63А4	0,25	1,39/0,81	1310	220/380	65	0,74	2,2	2,1	5,1
3	АИР63В2	0,55	2,48/1,44	2740	220/380	73	0,82	2,3	2,2	5,7
4	АИР63В4	0,37	1,95/1,13	1310	220/380	67	0,76	2,2	2,1	5,1
5	АИР71А4	0,55	2,82/1,64	1330	220/380	70,5	0,73	2,3	2,2	5,4
6	АИР71В2	1,10	4,58/2,65	2830	220/380	77,6	0,91	2,3	2,2	6,7
7	АИР71В4	0,75	3,59/2,08	1330	220/380	72,5	0,77	2,3	2,2	5,7
8	АИР80А2	1,50	6,07/3,51	2840	220/380	79	0,84	2,3	2,2	7,0
9	АИР80А4	1,10	5,00/2,89	1390	220/380	75	0,77	2,3	2,3	5,8
10	АИР80А6	0,75	3,91/2,26	890	220/380	69	0,72	2,1	2,0	5,3
11	АИР80В2	2,20	8,52/4,93	2840	220/380	81	0,85	2,3	2,2	7,0
12	АИР80В4	1,50	6,45/3,74	1390	220/380	78	0,79	2,3	2,3	6,2
13	АИР80В6	1,10	5,42/3,14	890	220/380	72,1	0,74	2,1	2,0	5,3
14	АИР90L2	3,00	11,10/6,43	2840	220/380	83,4	0,89	2,3	2,2	7,2
15	АИР90L4	2,20	8,94/5,18	1400	220/380	80	0,82	2,3	2,3	6,8
16	АИР90L6	1,50	6,98/4,04	910	220/380	76	0,75	2,1	2,0	6,0
17	АИР100S2	4,00	14,35/8,31	2870	220/380	84	0,89	2,3	2,2	7,5
18	АИР100S4	3,00	11,78/6,82	1430	220/380	82	0,82	2,3	2,3	7,0
19	АИР100L2	5,50	19,36/11,21	2870	220/380	85	0,89	2,3	2,2	7,5
20	АИР100L4	4,00	15,41/8,92	1430	220/380	82,8	0,84	2,3	2,3	7,0
21	АИР100L6	2,20	9,78/5,66	940	220/380	77,1	0,76	2,1	2,0	6,3
22	АИР112М2	7,50	26,01/15,06	2890	220/380	86	0,88	2,4	2,2	7,2
23	АИР112М4	5,50	20,53/11,89	1440	220/380	86	0,83	2,3	2,3	6,6
24	АИР112МА6	3,00	13,00/7,53	940	220/380	81	0,77	2,2	2,1	5,7
25	АИР112МВ6	4,00	16,97/9,82	940	220/380	81	0,78	2,1	2,1	5,7
26	АИР132S4	7,50	27,25/15,77	1440	220/380	87,2	0,84	2,3	2,2	6,8
27	АИР132S6	5,50	22,56/13,06	960	220/380	84	0,78	2,1	2,1	6,3
28	АИР132М2	11,00	35,9/21,1	2900	220/380	88	0,9	2,3	2,2	7,5
29	АИР132М6	7,50	30,18/17,47	960	220/380	85,5	0,81	2,2	2,1	6,2
30	АИР160S2	15,00	30,0/17,3	2940	380/660	89	0,86	2,3	2,2	7,5
31	АИР160S4	15,00	29,0/16,8	1460	380/660	89	0,87	2,3	2,2	7,0
32	АИР160S6	11,00	23,0/13,3	970	380/660	87	0,82	2,1	2,0	6,5
33	АИР160S8	7,50	18,0/10,4	720	380/660	86	0,73	2	1,9	5,5
34	АИР160М2	18,50	35,0/20,2	2930	380/660	90	0,88	2,3	2,2	7,5
35	АИР160М4	18,50	35,0/20,2	1460	380/660	90	0,89	2,3	2,2	7,0
36	АИР160М6	15,00	31,0/17,9	970	380/660	89	0,82	2,1	2,0	7,0
37	АИР160М8	11,00	26,0/15,0	720	380/660	87	0,75	2	1,9	6,5
38	АИР180М2	30,00	55,4/31,8	2940	380/660	92	0,9	2,3	2,0	7,5
39	АИР180М4	30,00	57,0/32,9	1470	380/660	92	0,88	2,3	2,0	7,0
40	АИР180М6	18,50	36,9/21,3	970	380/660	89,5	0,86	2,1	2,0	6,5
41	АИР180S4	22,00	42,5/24,3	1470	380/660	91	0,87	2,3	2,0	7,0
42	АИР200М2	37,00	71,0/41,0	2950	380/660	91	0,88	2,3	2,0	7,0
43	АИР200М4	37,00	68,3/39,5	1470	380/660	92	0,88	2,3	2,2	7,5
44	АИР200М6	22,00	44,0/25,4	970	380/660	90	0,84	2,1	2,0	6,5

Габаритные, установочные и присоединительные размеры

Монтажное исполнение 1081

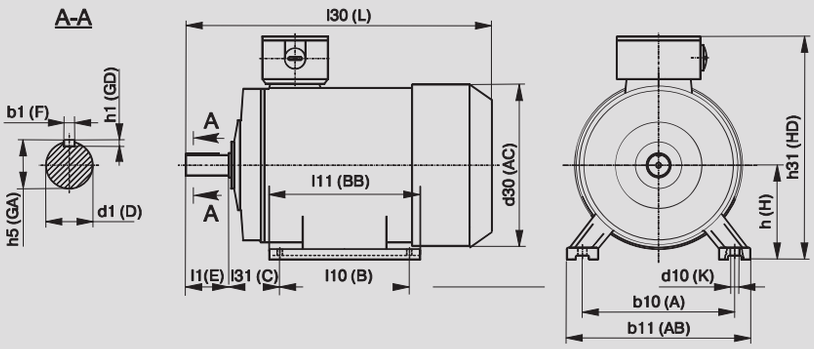

Типо размер	Кол-во полюсов	Габаритные размеры			Установочные и присоединительные размеры											
		130	h31	d30	b10	b11	l10	l11	l31	d1	l1	b1	h5	h1	h	d10
		L	HD	AC	A	AB	B	BB	CDEFG	A				GD	HK	
АИР56А	2, 4	197	137	112	90	113	71	90	36	11	23	4	12,5	4	56	5.8
АИР56В		197	137	112	90	113	71	90	36	11	23	4	12,5	4	56	5.8
АИР63А	2, 4, 6	254	171	140	100	124	80	102	40	14	30	5	16	5	63	5.8
АИР63В		254	171	140	100	124	80	102	40	14	30	5	16	5	63	5.8
АИР71А	2, 4, 6	285	196	157	112	155	90	120	45	19	40	6	21,5	6	71	7
АИР71В	2, 4, 6, 8	285	196	157	112	155	90	120	45	19	40	6	21,5	6	71	7
АИР80А	2, 4, 6, 8	311	211	155	125	160	100	131	50	22	50	6	24,5	6	80	10
АИР80В		336	211	155	125	160	100	155	50	22	50	6	24,5	6	80	10
АИР90LA	2, 4, 6, 8	376	232	174	140	176	100	170	56	24	50	8	27	7	90	10
АИР90LB	8	376	232	174	140	176	125	170	56	24	50	8	27	7	90	10
АИР100S	2, 4	387	251	195	160	205	112	180	63	28	60	8	31	7	100	12
АИР100L	2, 4, 6, 8	417	251	195	160	205	140	185	63	28	60	8	31	7	100	12
АИР112МА	2, 4, 6, 8	460	294	215	190	240	140	223	70	32	80	10	35	8	112	12
АИР112МВ	6, 8	460	294	215	190	240	140	223	70	32	80	10	35	8	112	12
АИР132S	4, 6, 8	498	334	258	216	265	140	225	89	38	80	10	41	8	132	12
АИР132М	2, 4, 6, 8	498	334	258	216	265	178	225	89	38	80	10	41	8	132	12
АИР160S2	608		410	314	254	315	178	260	108	42	110	12	45	8	160	15
	4, 6, 8	608	410	314	254	315	178	260	108	48	110	14	51,5	9	160	15
АИР160М2	648		410	314	254	315	210	303	108	42	110	12	45	8	160	15
	4, 6, 8	648	410	314	254	315	210	303	108	48	110	14	51,5	9	160	15
АИР180S2	698		445	353	279	348	203	310	121	48	110	14	51,5	9	180	15
	4	698	445	353	279	348	203	310	121	55	110	16	59	10	180	15
АИР180М2	738		445	353	279	348	241	348	121	48	110	14	51,5	9	180	15
	4, 6, 8	740	445	353	279	348	241	348	121	55	110	16	59	10	180	15
АИР200М2	765		498	395	318	390	267	370	133	55	110	16	59	10	200	19
	4, 6, 8	795	498	395	318	390	267	370	133	60	140	18	64	11	200	19
АИР200L2	887		498	395	318	390	305	370	133	55	110	16	59	10	200	19
	4, 6, 8	887	498	395	318	390	305	370	133	60	140	18	64	11	200	19

Монтажное исполнение 2081

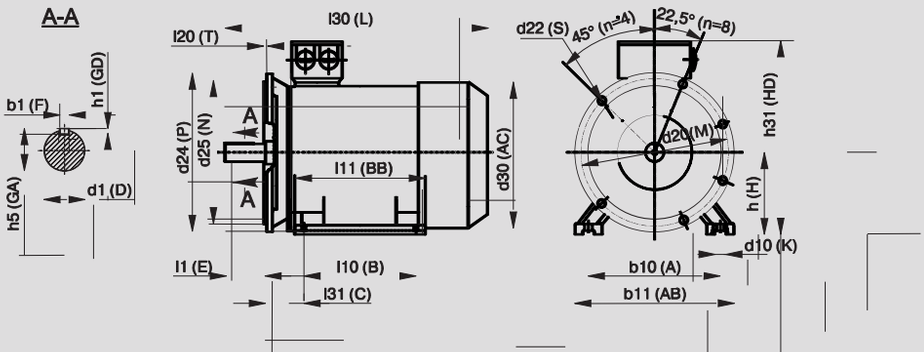

Типо размер	Кол-во полюсов	Габаритные размеры				Установочные и присоединительные размеры																
		130	h31	d30	D24	b10	b11	l10	l11	l31	d1	l1	b1	h5	h1	h	d10	d20	d25	l20	d22	n
		L	HD	AC	PAAB			B	BB	CDEF	GA				GD	HKM	NTSn					
АИР56А	2, 4	197	137	112	140	90	113	71	90	36	11	23	4	12.5	4	56	5.8	115	95	3	10	4
АИР56В		197	137	112	140	90	113	71	90	36	11	23	4	12.5	4	56	5.8	155	95	3	10	4
АИР63А	2, 4, 6	254	171	140	160	100	124	80	102	40	14	30	5	16	5	63	5.8	130	110	3.5	10	4
АИР63В		254	171	140	160	100	124	80	102	40	14	30	5	16	5	63	5.8	130	110	3.5	10	4
АИР71А	2, 4, 6	285	196	157	200	112	155	90	120	45	19	40	6	21.5	6	71	7	165	130	3.5	12	4
АИР71В	2, 4, 6, 8	285	196	157	200	112	155	90	120	45	19	40	6	21.5	6	71	7	165	130	3.5	12	4
АИР80А	2, 4, 6, 8	311	211	155	200	125	160	100	131	50	22	50	6	24.5	6	80	10	165	130	3.5	12	4
АИР80В		336	211	155	200	125	160	100	155	50	22	50	6	24.5	6	80	10	165	130	3.5	12	4
АИР90LA	2, 4, 6, 8	376	232	174	250	140	100	125	170	56	24	50	8	27	7	90	10	215	180	4	15	4
АИР90LB	8	376	232	174	250	140	176	125	170	56	24	50	8	27	7	90	10	215	180	4	15	4
АИР100S	2, 4	387	251	195	250	160	205	112	180	63	28	60	8	31	7	100	12	215	180	4	15	4
АИР100L	2, 4, 6, 8	417	251	195	250	160	205	140	185	63	28	60	8	31	7	100	12	215	180	4	15	4
АИР112МА	2, 4, 6, 8	460	294	215	300	190	240	140	223	70	32	80	10	35	8	112	12	265	230	4	15	4
АИР112МВ	6, 8	460	294	215	350	190	240	140	223	70	32	80	10	35	8	112	12	265	230	4	15	4
АИР132S	4, 6, 8	498	334	258	350	216	265	140	225	89	38	80	10	41	8	132	12	300	250	5	19	4
АИР132М	2, 4, 6, 8	498	334	258	350	216	265	178	225	89	38	80	10	41	8	132	12	300	250	5	19	4
АИР160S2	608		410	314	350	254	315	178	260	108	42	110	12	45	8	160	15	300	250	5	19	4
	4, 6, 8	608	410	314	350	254	315	178	260	108	48	110	14	51.5	9	160	15	300	250	5	19	4
АИР160М2	648		410	314	350	254	315	210	303	108	42	110	12	45	8	160	15	300	250	5	19	4
	4, 6, 8	648	410	314	350	254	315	210	303	108	48	110	14	51.5	9	160	15	300	250	5	19	4
АИР180S2	698		445	353	400	279	348	203	310	121	48	110	14	51.5	9	180	15	350	300	5	19	4
	4	698	445	353	400	279	348	203	310	121	55	110	16	59	10	180	15	350	300	5	19	4
АИР180М2	738		445	353	400	279	348	241	348	121	48	110	14	51.5	9	180	15	350	300	5	19	4
	4, 6, 8	740	445	353	400	279	348	241	348	121	55	110	16	59	10	180	15	350	300	5	19	4
АИР200М2	765		498	395	450	318	390	267	370	133	55	110	16	59	10	200	19	400	350	5	19	8
	4, 6, 8	795	498	395	450	318	390	267	370	133	60	140	18	64	11	200	19	400	350	5	19	8
АИР200L2	887		498	395	450	318	390	305	370	133	55	110	16	59	10	200	19	400	350	5	19	8
	4, 6, 8	887	498	395	450	318	390	305	370	133	60	140	18	64	11	200	19	400	350	5	19	8