Содержание

		Страница
Обзор		2
Спецификация		4
Применение		5
VN ..020 короткое исполнение	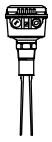	6
VN ..030 трубное удлинение	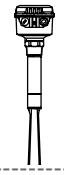	8
VN ..040 трубное удлинение (прикручиваемое)	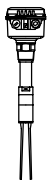	10
VN ..050 кабельное удлинение	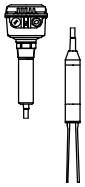	12
Опции		14
Принадлежности		16
Размеры		17
Детальные Ex - маркировки		21
Электрические соединения		22
Запасные части / электромодули		24

Возможны изменения.

Все размеры в мм (дюймах).

Все приборы указанные в этом документе имеют CE сертификат.

Фирма не несет ответственности за опечатки.

Срок действия: с 01.04.2017 по 31.03.2018,
при учете отсутствия непредвиденных обстоятельств.

Все ранее выпущенные конфигураторы больше не актуальны.

Разумеется, возможны варианты устройств, не указанные в настоящем конфигураторе.

Обзор

- Измерение предельного уровня сыпучих материалов
- Компактный прибор
- Отлитый под давлением алюминиевый корпус
- Широкая сфера применения, не требует технического обслуживания
- Сигнализатор уровня заполнения, опустошения или по потребности
- Допуски ATEX, IEC-Ex, FM, CSA TP TC, INMETRO — Газ Ex и Пыль Ex
- 1935/2004/EG — Материалы допущенные для работы с продуктами питания
- 2011/65/EU — В соответствии с RoHS

Серия	VN 1000	VN 2000	VN 5000	VN 6000
	ATEX / IEC-Ex / TP TC / INMETRO компактный корпус короткая вибровилка чувствительность >50гр/л (3lb/ft³) для экстремальных механических нагрузок для установки в разгрузочной трубе лучшая геометрия против образования перемычек также для измерения	ATEX / IEC-Ex / TP TC / INMETRO компактный корпус длинная вибровилка чувствительность > 20гр/л (1.2lb/ft³) опционально > 5гр/л (0.3lb/ft³) Vibrasil® < 5гр/л (0.3lb/ft³)	ATEX / IEC-Ex / FM / CSA / TP TC/ INMETRO большой корпус короткая вибровилка чувствительность > 50гр/л (3lb/ft³) для экстремальных механических нагрузок для установки в разгрузочной трубе лучшая геометрия против образования перемычек также для измерения	ATEX / IEC-Ex / FM / CSA / TP TC/ INMETRO большой корпус длинная вибровилка чувствительность > 20гр/л (1.2lb/ft³) опционально > 5гр/л (0.3lb/ft³) Vibrasil® < 5гр/л (0.3lb/ft³)
Корпуса	Стандарт		Стандарт d de	
VN ..020 короткое исполнение	VN 1020	VN 2020	VN 5020	VN 6020
VN ..030 трубное удлинение	VN 1030	VN 2030	VN 5030	VN 6030

Обзор

VN ..040
трубное
удлинение
(прикручиваемое)

Удлиняющая
труба с
различной
длиной,
изготавливаемая
заказчиком
самостоятельно

VN 1040

VN 2040

VN 5040

VN 6040

VN ..050
кабельное
удлинение

VN 1050

VN 2050

VN 5050

VN 6050

Спецификации

Серия			VN 1000	VN 2000	VN 5000	VN 6000
Допуски	CE		•	•	•	•
	ATEX / IEC-Ex/ INMETRO:					
	Зона 20 и 20/21	пылевзрывозащита	•	•	•	•
	Зона 0	искробезопасность	•	•	•	•
	Зона 1	взрывобезопасн., повыш. безоп.			•	•
	FM / CSA:					
	Общее применение				•	•
	Cl. II, III Div. 1	пылевзрывозащита			•	•
	Cl. I Div. 1	искробезопасность			•	•
	Cl. I Div. 1	взрывобезопасность			•	•
	Зона 0	искробезопасность			•	•
	Зона 1	взрывобезопасн., повыш. безоп.			•	•
	TP TC:					
		Не для зон Ex	•	•	•	•
	Зона 20 и 20/21	пылевзрывозащита	•	•		
	Зона 0	искробезопасность	•	•		
	Зона 1	взрывобезопасн., повыш. безоп.			•	•

Электроника	Реле SPDT	19..230В AC 19..55В DC	•	•	•	•
	Реле DPDT	19..230В AC 19..36В/55В DC	•	•	•	•
	PNP	18..50В DC	•	•	•	•
	2-проводная бескон.	19..230В AC/DC	•	•	•	•
	NAMUR	IEC 60947-5-6 2-проводная		•		•
	8/16мА или 4-20mA	12,5-30/36В DC 2-проводная	•	•	•	•

Внешняя часть	VN ..020	Длина внешней части	165мм (6.47“)	235мм (9.25“)	165мм (6.47“)	235мм (9.25“)
		Температура окружающей среды	-40 .. +60°C (-40 .. +140°F)			
		Температура процесса	-40 .. +150°C (-40 .. +302°F)			
		Давление процесса	-1 .. +16Бар (-14.5 .. +232 psi)			
		Материал технологического подключения / Внешняя часть	1.4301 (304) / 1.4541 (321) или 1.4404 (SS316L) / (допущенно для работы с продуктами питания)			
	VN ..030	Длина внешней части	300 .. 4.000мм (11.8 .. 157”)			
		Температура окружающей среды	-40 .. +60°C (-40 .. +140°F)			
		Температура процесса	-40 .. +150°C (-40 .. +302°F)			
		Давление процесса	-1 .. +16Бар (-14.5 .. +232 psi)			
		Материал технологического подключения / Внешняя часть	1.4301 (304) / 1.4541 (321) или 1.4404 (SS316L) / (допущенно для работы с продуктами питания)			
	VN ..040	Длина внешней части	1.500мм (59”) или 4.000мм (157“))			
		Температура окружающей среды	-40 .. +60°C (-40 .. +140°F)			
		Температура процесса	-40 .. +150°C (-40 .. +302°F)			
		Давление процесса	-1 .. +16Бар (-14.5 .. +232 psi)			
		Материал технологического подключения / Внешняя часть	1.4305 (303) / 1.4541 (321) или 1.4404 (SS316L) / (допущенно для работы с продуктами питания)			
	VN ..050	Длина внешней части	750 … 20.000мм (27.6“ .. 787“)			
		Температура окружающей среды	-25 .. +60°C (-13 .. +140°F)			
		Температура процесса	-25 .. +80°C (-13 .. +176°F)			
		Давление процесса	-1 .. +6Бар (-14.5 .. +87 psi)			
		Материал технологического подключения / Внешняя часть	1.4301 (304) / 1.4541 (321) изоляция кабеля: PUR (не допущенно для работы с продуктами питания)			

Применение

Измерение сыпучих материалов

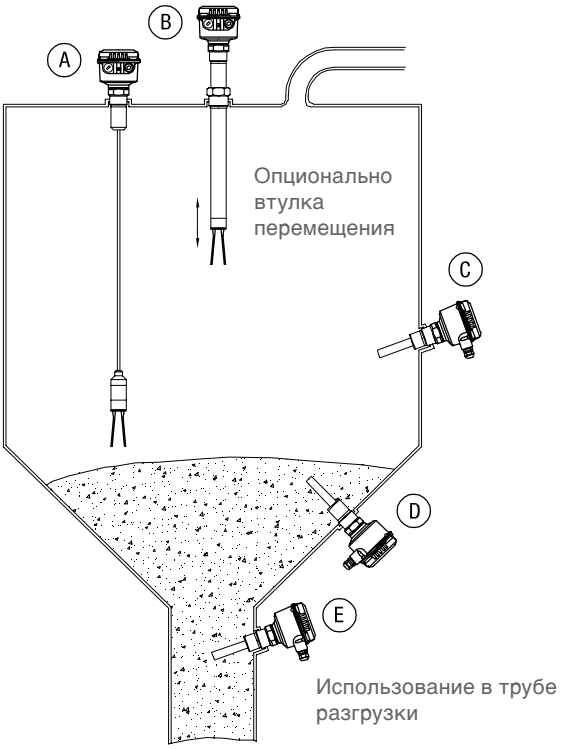

Измерение плотных веществ в воде

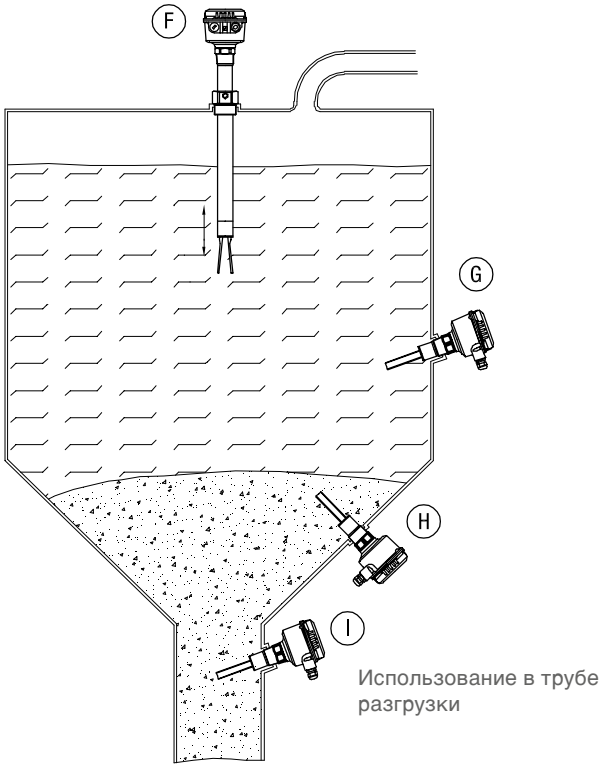

	A	B	C	D	E	F	G	H	I
VN 1020			•	•	•		•	•	•
VN 1030		•	•			•	•		
VN 1040		•	•						
VN 1050	•								
VN 2020			•	•	•				
VN 2030		•	•						
VN 2040		•	•						
VN 2050	•								
VN 5020			•	•	•		•	•	•
VN 5030		•	•			•	•		
VN 5040		•	•						
VN 5050	•								
VN 6020			•	•	•				
VN 6030		•	•						
VN 6040		•	•						
VN 6050	•								

VN ..020 короткое исполнение

VN 1020

VN 2020

VN 5020

VN 6020

Корпуса VN 5020 / 6020

Стандартный

d (взрывобезоп.)

de (взрывобезоп. / повышенная безоп.)

Материалы допущенные для работы с продуктами питания

Кабельный и проводной ввод (стандартное исполнение)
В зависимости от выбранного исполнения поставляются следующие кабельные вводы (опции смотри Поз. 23 стр. 14):

Исполнение:	Кабельный и проводной ввод:
ATEX / IEC-Ex взрывобезоп. (Поз.2 T, D) FM и CSA (Поз.2 M,N,S,U) Все другие исполнения	M20x1,5 (1x открытая резьба + 1x Ex-d заглушка) NPT 1/2“ коническая ANSI B1.20.1 (1x открытая резьба + 1x Ex-d заглушка) M20x1,5 (1x резьбовое кабельное соединение + 1x заглушка)

Размеры смотри страницы 17-20

Поз. 3
Температурная вставка, использование в емкости до 150°C (302°F)

1 без

2 с

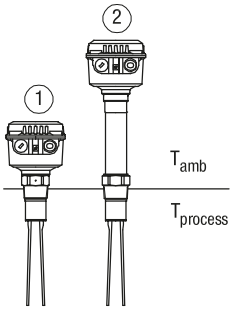

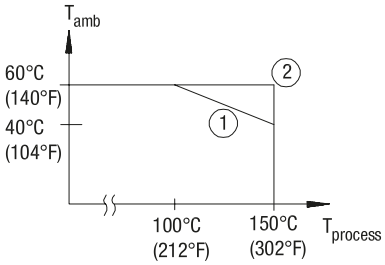

VN ..020 короткое исполнение

Базовый прибор

- **VN 1020** ..... •
- **VN 2020** ..... •
- **VN 5020** ..... •
- **VN 6020** ..... •

Поз. 2 **Сертификат** (детальную Ex-маркировку: смотри стр. 20)

			Пыль	Газ	Класс защиты	
• • • •	0	CE/ TP TC	-	-		•
• • • •	W	ATEX	Зона 20 и 20/21	-	Защита от взрыва пыли	•
• • • •	Y	ATEX	Зона 20 и 20/21	Зона 0 und 0/1	Искробезопасный / защита от взрыва пыли	•
• •	R	ATEX	Зона 20/21	Зона 1	Взрывобезоп. / повыш. безоп. / защита от взрыва пыли	•
• •	T	ATEX	Зона 20/21	Зона 1	Взрывобезопасный / защита от взрыва пыли	•
• • • •	A	IEC-Ex/ INMETRO	Зона 20 и 20/21	-	Защита от взрыва пыли	•
• • • •	B	IEC-Ex/ INMETRO	Зона 20 и 20/21	Зона 0 und 0/1	Искробезопасный / защита от взрыва пыли	•
• •	C	IEC-Ex/ INMETRO	Зона 20/21	Зона 1	Взрывобезоп. / повыш. безоп. / защита от взрыва пыли	•
• •	D	IEC-Ex/ INMETRO	Зона 20/21	Зона 1	Взрывобезопасный / защита от взрыва пыли	•
• •	M	FM /CSA	-	-	Общее применение	•
• •	N	FM /CSA CSA	Cl. II, III, Div.1 A 20/21	-	Защита от взрыва пыли	•
•	P	FM /CSA CSA	Cl. II, III, Div.1 A 20/21	Cl. I Div.1 / Зона 0	Искробезопасный / защита от взрыва пыли	•
• •	S	FM /CSA CSA	Cl. II, III, Div.1 A 20/21	Зона 1	Взрывобезоп. / повыш. безоп. / защита от взрыва пыли	•
• •	U	FM /CSA CSA	Cl. II, III, Div.1 A 20/21	Cl. I Div.1 / Зона 1	Взрывобезопасный / защита от взрыва пыли	•
• •	E	TP TC	Зона 20 и 20/21	-	Защита от взрыва пыли	•
• •	V	TP TC	Зона 20 и 20/21	Зона 0 und 0/1	Искробезопасный / защита от взрыва пыли	•
• •	K	TP TC	Зона 20/21	Зона 1	Взрывобезоп. / повыш. безоп. / защита от взрыва пыли	•
• •	L	TP TC	Зона 20/21	Зона 1	Взрывобезопасный / защита от взрыва пыли	•

Поз. 3 **Температурная вставка**

- • • • • 1 без (макс.темп. проц.=150°C при темп.окр.ср.< 40°C) ..... •
- • • • • 2 с (макс.темп. проц.=150°C при темп.окр.ср.> 40°C) ..... •

Поз. 4 **Электромодуль**

				Используется для серт. (Поз.2)									
				0	W/A/E	Y/B/V	R/C/K	T/D/L	M	N	P	S	U
• • • •	E	Реле SPDT	19..230B AC 19..55B DC	•	•		•	•	•	•		•	•
• • • •	L	Реле DPDT	19..230B AC 19..55B DC	•	(1)		(3)	(3)	•	(1)		(3)	(3)
• • • •			19..230B AC 19..36B DC		(2)		(4)	(4)		(2)		(4)	(4)
• • • •	D	PNP	18..50B DC	•	•		•	•	•	•		•	•
• • • •	K	2-проводной	19..230B AC/DC	•	•		•	•	•	•		•	•
• •	M	NAMUR IEC 60947-5-6	2-проводной			•					•		
• • • •	N	8/16мА или 4-20мА 12,5..36B* DC 2-пров.		•	(1)	•	(3)	(3)					
• • • •	N	8/16мА 12,5..36B DC 2-пров.			(2)		(4)	(4)					

*30B искробезопасный

(1) Без Поз. 26 1/2 (3) с Поз.3.1 Без Поз. 26 1/2
(2) с Поз. 26 1/2 (4) с Поз.3.2 и/или Поз. 26 1/2

Поз. 5 **Технологическое подключение**

- • • • • A Резьба R1 1/2", коническая DIN 2999 ..... • •
- • • • • B Резьба NPT1 1/2", коническая ANSI B1.20.1 ..... • •
- • • • • P Трикламп 2" (DN 50) ISO 2852 ..... • •
- • • • • G Накидная гайка (только в сочетании с Поз.30, не с Поз.2 C,D,R,S,T,U) ..... • •
- • • • • L Фланец DN 100 PN6, EN1092-1 (макс. 6 Бар (87psi)) ..... • •
- • • • • M Фланец DN 100 PN16, EN1092-1 ..... • •
- • • • • S Фланец 2" 150lbs ANSI B16.5 ..... • •
- • • • • T Фланец 3" 150lbs ANSI B16.5 ..... • •
- • • • • U Фланец 4" 150lbs ANSI B16.5 ..... • •

Поз. 8 **Материал технологического подключения / внешней части "L"**

- • • • • 1 Нерж. сталь 1.4301 (304) / Фланец 1.4541 (321)
- • • • • 2 Нерж. сталь 1.4404 (316L)

Обработка поверхности: полировка Ra ≤ 0,75µm; тефлоновое покрытие (по запросу)

Дополнительные опции и принадлежности: смотри стр. 14-16

Баз. прибор

	A					3	1	
Позиция	1	2	3	4	5	6	7	8

Код заказа

Все позиции возможны в особом исполнении (внести код позиции Z)

VN ..030 трубное удлинение

VN 1030

VN 2030

VN 5030

VN 6030

Корпуса VN 5030 / 6030

Стандартный

d (взрывобезоп.)

de (взрывобезоп. / повышенная безоп.)

Материалы допущенные для работы с продуктами питания

Кабельный и проводной ввод (стандартное исполнение)
В зависимости от выбранного исполнения поставляются следующие кабельные вводы (опции смотри Поз. 23 стр. 14):

Исполнение:	Кабельный и проводной ввод:
ATEX / IEC-Ex взрывобезоп. (Поз.2 T, D) FM и CSA (Поз.2 M,N,S,U) Все другие исполнения	M20x1,5 (1x открытая резьба + 1x Ex-d заглушка) NPT 1/2“ коническая ANSI B1.20.1 (1x открытая резьба + 1x Ex-d заглушка) M20x1,5 (1x резьбовое кабельное соединение + 1x заглушка)

Размеры смотри страницы 17-20

Поз. 3
Температурная вставка, использование в емкости до 150°C (302°F)

1 без

2 без, но с удлиненным штуцером

3 с

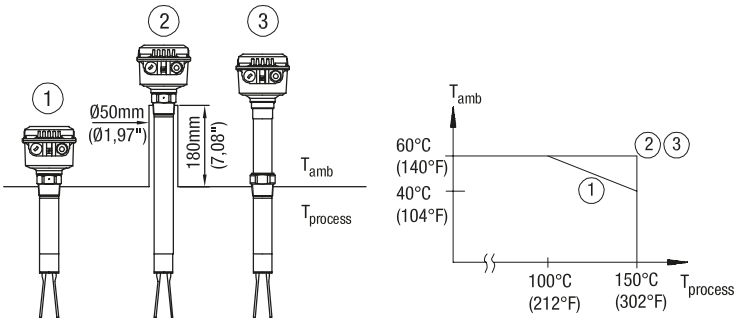

VN ..030 трубное удлинение

Базовый прибор

- **VN 1030** ..... •
- **VN 2030** ..... •
- **VN 5030** ..... •
- **VN 6030** ..... •

Поз. 2 **Сертификат** (детальную Ex-маркировку: смотри стр. 20)

			Пыль	Газ	Класс защиты	
• • • •	0	CE/ TP TC	-	-		•
• • • •	W	ATEX	Зона 20 и 20/21	-	Защита от взрыва пыли	•
• • • •	Y	ATEX	Зона 20 и 20/21	Зона 0 und 0/1	Искробезопасный / защита от взрыва пыли	•
• •	R	ATEX	Зона 20/21	Зона 1	Взрывобезоп. / повыш. безоп. / защита от взрыва пыли	•
• •	T	ATEX	Зона 20/21	Зона 1	Взрывобезопасный / защита от взрыва пыли	•
• • • •	A	IEC-Ex/ INMETRO	Зона 20 и 20/21	-	Защита от взрыва пыли	•
• • • •	B	IEC-Ex/ INMETRO	Зона 20 и 20/21	Зона 0 und 0/1	Искробезопасный / защита от взрыва пыли	•
• •	C	IEC-Ex/ INMETRO	Зона 20/21	Зона 1	Взрывобезоп. / повыш. безоп. / защита от взрыва пыли	•
• •	D	IEC-Ex/ INMETRO	Зона 20/21	Зона 1	Взрывобезопасный / защита от взрыва пыли	•
• •	M	FM /CSA	-	-	Общее применение	•
• •	N	FM /CSA	Cl. II, III, Div.1	-	Защита от взрыва пыли	•
		CSA	A 20/21			
•	P	FM /CSA	Cl. II, III, Div.1	Cl. I Div.1 / Зона 0	Искробезопасный / защита от взрыва пыли	•
		CSA	A 20/21			
• •	S	FM /CSA	Cl. II, III, Div.1	Zone 1	Взрывобезоп. / повыш. безоп. / защита от взрыва пыли	•
		CSA	A 20/21			
• •	U	FM /CSA	Cl. II, III, Div.1	Cl. I Div.1 / Зона 1	Взрывобезопасный / защита от взрыва пыли	•
		CSA	A 20/21			
• •	E	TP TC	Зона 20 и 20/21	-	Защита от взрыва пыли	•
• •	V	TP TC	Зона 20 и 20/21	Зона 0 und 0/1	Искробезопасный / защита от взрыва пыли	•
• •	K	TP TC	Зона 20/21	Зона 1	Взрывобезоп. / повыш. безоп. / защита от взрыва пыли	•
• •	L	TP TC	Зона 20/21	Зона 1	Взрывобезопасный / защита от взрыва пыли	•

Поз. 3 **Температурная вставка**

- • • • • 1 без (макс.темп. проц.=150°C при темп.окр.ср.< 40°C или с удлиненым штуцером) ..... •
- • • • • 2 с (макс.темп. проц.=150°C при темп.окр.ср.> 40°C без удлиненного штуцера) ..... •

Поз. 4 **Электромодуль**

				Используется для серт. (Поз.2) 0	W/A/E	Y/B/V	R/C/K	T/D/L	M	N	P	S	U	
• • • •	E	Реле SPDT	19..230В AC 19..55В DC	•	•		•	•	•	•		•	•	•
• • • •	L	Реле DPDT	19..230В AC 19..55В DC	•	(1)				•	(1)				•
• •			19..230В AC 19..36В DC		(2)		•	•		(2)		•	•	•
• • • •	D	PNP	18..50В DC	•	•		•	•	•	•		•	•	•
• • • •	K	2-проводной	19..230В AC/DC	•	•		•	•	•	•		•	•	•
• •	M	NAMUR IEC 60947-5-6	2-проводной			•					•			•
• • • •	N	8/16мА или 4-20мА 12,5..36В* DC 2-пров.		•	(1)	•								•
• •	N	8/16мА 12,5..36В DC 2-пров.			(2)		•	•						•

*30В искробезопасный

(1) Без Поз. 26 1/2
(2) С Поз. 26 1/2

Поз. 5 **Технологическое подключение**

- • • • • A Резьба R1 1/2", коническая DIN 2999 ..... • •
- • • • • B Резьба NPT1 1/2", коническая ANSI B1.20.1 ..... • •
- • • • • P Трикламп 2" (DN 50) ISO 2852 ..... • •
- • • • • G Накидная гайка (только в сочетании с Поз.30, не с Поз.2 C,D,R,S,T,U) ..... • •
- • • • • L Фланец DN 100 PN6, EN1092-1 (макс. 6 Бар (87psi)) ..... • •
- • • • • M Фланец DN 100 PN16, EN1092-1 ..... • •
- • • • • S Фланец 2" 150lbs ANSI B16.5 ..... • •
- • • • • T Фланец 3" 150lbs ANSI B16.5 ..... • •
- • • • • U Фланец 4" 150lbs ANSI B16.5 ..... • •

Поз. 7 **Длина внешней части "L"**

- • • • • Z (начиная с 0мм) каждые начатые 100мм (3,94"); мин. 300мм (11,8"), макс. 4000мм (157") ..... • •

Поз. 8 **Материал технологического подключения / внешней части "L"**

- • • • • 1 Нерж. сталь 1.4301 (304) / Фланец 1.4541 (321)
- • • • • 2 Нерж. сталь 1.4404 (316L)

Обработка поверхности: полировка Ra ≤ 0,75µm; тефлоновое покрытие (по запросу)

Баз. прибор

	B					3	Z		-	L= mm
Позиция	1	2	3	4	5	6	7	8		

Код заказа

Все позиции возможны в особом исполнении (внести код позиции Z)

SOLUTIONS

VN ..040 трубное удлинение (прикручиваемое)

VN 1040 VN 2040 VN 5040 VN 6040

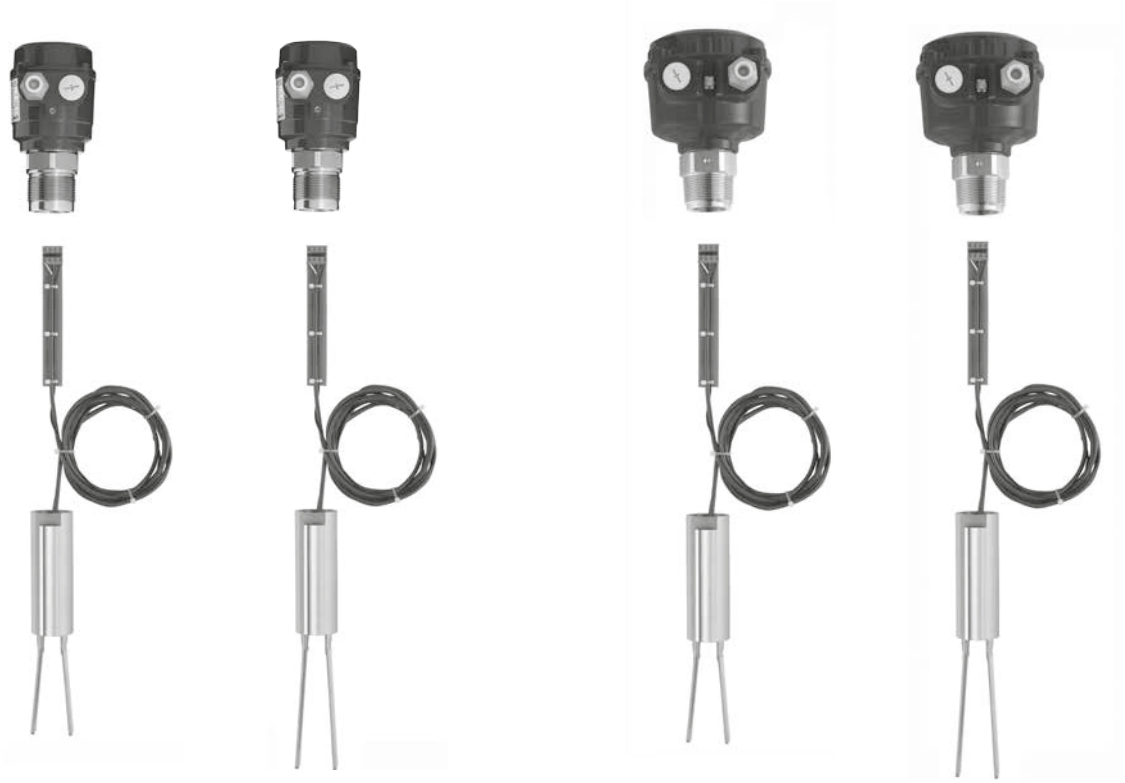

Корпуса VN 5040 / 6040

Стандартный d (взрывобезоп.) de (взрывобезоп. / повышенная безоп.)

Материалы допущенные для работы с продуктами питания

Кабельный и проводной ввод (стандартное исполнение)
В зависимости от выбранного исполнения поставляются следующие кабельные вводы (опции смотри Поз. 23 стр. 14):

Исполнение:	Кабельный и проводной ввод:
ATEX / IEC-Ex взрывобезоп. (Поз.2 T, D) FM и CSA (Поз.2 M,N,S,U) Все другие исполнения	M20x1,5 (1x открытая резьба + 1x Ex-d заглушка) NPT 1/2“ коническая ANSI B1.20.1 (1x открытая резьба + 1x Ex-d заглушка) M20x1,5 (1x резьбовое кабельное соединение + 1x заглушка)

Размеры смотри страницы 17-20

использование в емкости до 150°C (302°F)

1 без удлиняющего штуцера

2 с удлиняющим штуцером

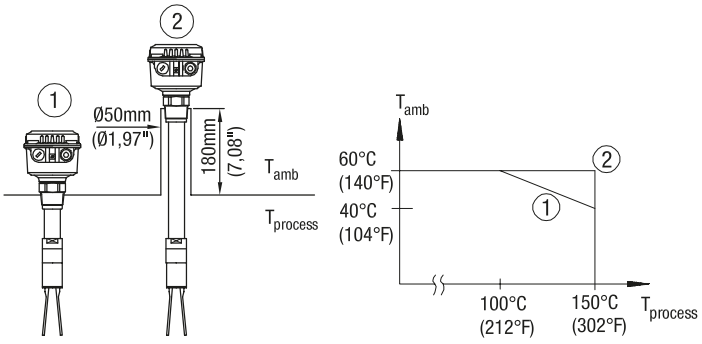

VN ..040 трубное удлинение (прикручиваемое)

Базовый прибор

- **VN 1040** ..... •
- **VN 2040** ..... •
- **VN 5040** ..... •
- **VN 6040** ..... •

Поз. 2 **Сертификат** (детальную Ex-маркировку: смотри стр. 20)

		Пыль	Газ	Класс защиты	
0	CE/ TP TC	-	-		•
W	ATEX	Зона 20 и 20/21	-	Защита от взрыва пыли	•
Y	ATEX	Зона 20 и 20/21	Зона 0 und 0/1	Искробезопасный / защита от взрыва пыли	•
R	ATEX	Зона 20/21	Зона 1	Взрывобезоп. / повыш. безоп. / защита от взрыва пыли	•
T	ATEX	Зона 20/21	Зона 1	Взрывобезопасный / защита от взрыва пыли	•
A	IEC-Ex/ INMETRO	Зона 20 и 20/21	-	Защита от взрыва пыли	•
B	IEC-Ex/ INMETRO	Зона 20 и 20/21	Зона 0 und 0/1	Искробезопасный / защита от взрыва пыли	•
C	IEC-Ex/ INMETRO	Зона 20/21	Зона 1	Взрывобезоп. / повыш. безоп. / защита от взрыва пыли	•
D	IEC-Ex/ INMETRO	Зона 20/21	Зона 1	Взрывобезопасный / защита от взрыва пыли	•
M	FM /CSA	-	-	Общее применение	•
N	FM /CSA CSA	Cl. II, III, Div.1 A 20/21	-	Защита от взрыва пыли	•
P	FM /CSA CSA	Cl. II, III, Div.1 A 20/21	Cl. I Div.1 / Зона 0	Искробезопасный / защита от взрыва пыли	•
S	FM /CSA CSA	Cl. II, III, Div.1 A 20/21	Zone 1	Взрывобезоп. / повыш. безоп. / защита от взрыва пыли	•
U	FM /CSA CSA	Cl. II, III, Div.1 A 20/21	Cl. I Div.1 / Зона 1	Взрывобезопасный / защита от взрыва пыли	•
E	TP TC	Зона 20 и 20/21	-	Защита от взрыва пыли	•
V	TP TC	Зона 20 и 20/21	Зона 0 und 0/1	Искробезопасный / защита от взрыва пыли	•
K	TP TC	Зона 20/21	Зона 1	Взрывобезоп. / повыш. безоп. / защита от взрыва пыли	•
L	TP TC	Зона 20/21	Зона 1	Взрывобезопасный / защита от взрыва пыли	•

Поз. 4 **Электромодуль**

				Используется для серт. (Поз.2)									
				0	W/A/E	Y/B/V	R/C/K	T/D/L	M	N	P	S	U
E	Реле SPDT	19..230В AC	19..55В DC	•	•		•	•	•	•		•	•
L	Реле DPDT	19..230В AC	19..55В DC	•	•				•	•			
		19..230В AC	19..36В DC				•	•				•	•
D	PNP	18..50В DC		•	•		•	•	•	•		•	•
K	2-проводной	19..230В AC/DC		•	•		•	•	•	•		•	•
M	NAMUR IEC 60947-5-6	2-проводной				•					•		
N	8/16мА или 4-20мА 12,5..36В* DC 2-пров.			•	•	•							
N	8/16мА 12,5..36В DC 2-пров.						•	•					

*30В искробезопасный

Поз. 5 **Технологическое подключение**

- A Резьба R1 1/2", коническая DIN 2999 ..... • •
- B Резьба NPT1 1/2", коническая ANSI B1.20.1 ..... • •
- P Трикламп 2" (DN 50) ISO 2852 ..... • •
- L Фланец DN 100 PN6, EN1092-1 (макс. 6 Бар (87psi)) ..... • •
- M Фланец DN 100 PN16, EN1092-1 ..... • •
- S Фланец 2" 150lbs ANSI B16.5 ..... • •
- T Фланец 3" 150lbs ANSI B16.5 ..... • •
- U Фланец 4" 150lbs ANSI B16.5 ..... • •

Поз. 7 **Длина внешней части "L"**

- L 1.500мм (59") (возможно укорачивание кабеля) ..... •
- M 4.000мм (157") (возможно укорачивание кабеля) ..... •

Поз. 8 **Материал технологического подключения / внешней части "L"**

- 1 Нерж. сталь 1.4305 (303) / Фланец 1.4541 (321)
- 2 Нерж. сталь 1.4404 (316L)

Обработка поверхности: полировка Ra ≤ 0,75µm; тефлоновое покрытие (по запросу)

Дополнительные опции и принадлежности: смотри стр. 14-16

Баз.прибор

	C		1			3		
Позиция	1	2	3	4	5	6	7	8

Код заказа

Все позиции возможны в особом исполнении (внести код позиции Z)

VN ..050 кабельное удлинение

VN 1050

VN 2050

VN 5050

VN 6050

Корпуса VN 5050 / 6050

Стандартный

d (взрывобезоп.)

de (взрывобезоп. / повышенная безоп.)

Кабельный и проводной ввод (стандартное исполнение)
В зависимости от выбранного исполнения поставляются следующие кабельные вводы (опции смотри Поз. 23 стр. 14):

Исполнение:	Кабельный и проводной ввод:
ATEX / IEC-Ex взрывобезоп. (Поз.2 T, D) FM и CSA (Поз.2 M,N,S,U) Все другие исполнения	M20x1,5 (1x открытая резьба + 1x Ex-d заглушка) NPT 1/2“ коническая ANSI B1.20.1 (1x открытая резьба + 1x Ex-d заглушка) M20x1,5 (1x резьбовое кабельное соединение + 1x заглушка)

Размеры смотри страницы 17-20

VN ..050 кабельное удлинение

Базовый прибор

- **VN 1050** ..... •
- **VN 2050** ..... •
- **VN 5050** ..... •
- **VN 6050** ..... •

Поз. 2 **Сертификат** (детальную Ex-маркировку: смотри стр. 20)

			Пыль	Газ	Класс защиты	
• • • •	0	CE/ TP TC	-	-		•
• • • •	W	ATEX	Зона 20 и 20/21	-	Защита от взрыва пыли	•
• • • •	Y	ATEX	Зона 20 и 20/21	Зона 0 und 0/1	Искробезопасный / защита от взрыва пыли	•
• •	R	ATEX	Зона 20/21	Зона 1	Взрывобезоп. / повыш. безоп. / защита от взрыва пыли	•
• •	T	ATEX	Зона 20/21	Зона 1	Взрывобезопасный / защита от взрыва пыли	•
• • • •	A	IEC-Ex/ INMETRO	Зона 20 и 20/21	-	Защита от взрыва пыли	•
• • • •	B	IEC-Ex/ INMETRO	Зона 20 и 20/21	Зона 0 und 0/1	Искробезопасный / защита от взрыва пыли	•
• •	C	IEC-Ex/ INMETRO	Зона 20/21	Зона 1	Взрывобезоп. / повыш. безоп. / защита от взрыва пыли	•
• •	D	IEC-Ex/ INMETRO	Зона 20/21	Зона 1	Взрывобезопасный / защита от взрыва пыли	•
• •	M	FM /CSA	-	-	Общее применение	•
• •	N	FM /CSA CSA	Cl. II, III, Div.1 A 20/21	-	Защита от взрыва пыли	•
•	P	FM /CSA CSA	Cl. II, III, Div.1 A 20/21	Cl. I Div.1 / Зона 0	Искробезопасный / защита от взрыва пыли	•
• •	S	FM /CSA CSA	Cl. II, III, Div.1 A 20/21	Zone 1	Взрывобезоп. / повыш. безоп. / защита от взрыва пыли	•
• •	U	FM /CSA CSA	Cl. II, III, Div.1 A 20/21	Cl. I Div.1 / Зона 1	Взрывобезопасный / защита от взрыва пыли	•
• •	E	TP TC	Зона 20 и 20/21	-	Защита от взрыва пыли	•
• •	V	TP TC	Зона 20 и 20/21	Зона 0 und 0/1	Искробезопасный / защита от взрыва пыли	•
• •	K	TP TC	Зона 20/21	Зона 1	Взрывобезоп. / повыш. безоп. / защита от взрыва пыли	•
• •	L	TP TC	Зона 20/21	Зона 1	Взрывобезопасный / защита от взрыва пыли	•

Поз. 4 **Электромодуль**

				Используется для серт. (Поз.2)										
				0	W/A/E	Y/B/V	R/C/K	T/D/L	M	N	P	S	U	
• • • •	E	Реле SPDT	19..230В AC 19..55В DC	•	•		•	•	•	•		•	•	•
• • • •	L	Реле DPDT	19..230В AC 19..55В DC	•					•					•
• •			19..230В AC 19..36В DC		•		•	•		•		•	•	•
• • • •	D	PNP	18..50В DC	•	•		•	•	•	•		•	•	•
• • • •	K	2-проводной	19..230В AC/DC	•	•		•	•	•	•		•	•	•
• •	M	NAMUR IEC 60947-5-6	2-проводной			•					•			•
• • • •	N	8/16мА или 4-20мА 12,5..36В* DC 2-пров.		•		•								•
• • • •	N	8/16мА 12,5..36В DC 2-пров.			•		•	•						•

*30В искробезопасный

Поз. 5 **Технологическое подключение**

- • • • • A Резьба R1 1/2", коническая DIN 2999 ..... •
- • • • • B Резьба NPT1 1/2", коническая ANSI B1.20.1 ..... •
- • • • • L Фланец DN 100 PN6, EN1092-1 (макс. 6 Бар (87psi)) ..... •
- • • • • M Фланец DN 100 PN16, EN1092-1 ..... •
- • • • • S Фланец 2" 150lbs ANSI B16.5 ..... •
- • • • • T Фланец 3" 150lbs ANSI B16.5 ..... •
- • • • • U Фланец 4" 150lbs ANSI B16.5 ..... •

Поз. 7 **Длина внешней части "L"**

- • • • • Z (начиная с 0мм) каждые начатые 100мм (3,94"); мин./ макс. смотри внизу ..... •

Поз. 8 **Материал технологического подключения / внешней части "L"**

- • • • • 1 Нерж. сталь 1.4301 (304) / Фланец 1.4541 (321) ..... •
- 2 Нерж. сталь 1.4404 (316L) ..... auf Anfrage

Обработка поверхности: полировка Ra ≤ 0,75µm; тефлоновое покрытие (по запросу)

Дополнительные опции и принадлежности: смотри стр. 14-16

Вн. часть "L": мин. 750мм (29,6")
макс. 7.000мм (276") для VN 1050/5050
макс. 20.000мм (787") для VN 2050/6050
макс. 10.000мм (394") для VN 2050/6050 с Поз.4, M

Баз. прибор

	D		1			3	Z		-	L= mm
Позиция	1	2	3	4	5	6	7	8		

← **Код заказа**

Все позиции возможны в особом исполнении (внести код позиции Z)

Опции

VN 1020	VN 2020	VN 5020	VN 6020	VN 1030	VN 2030	VN 5030	VN 6030	VN 1040	VN 2040	VN 5040	VN 6040	VN 1050	VN 2050	VN 5050	VN 6050			
•	•	•	•	•	•	•	•	•	•	•	•	•	•	•	•	Поз. 11x	**Продление гарантии до 5 лет**	•
•	•	1	1	•	•	1	1	•	•	1	1	•	•	1	1	Поз. 21	**Погодозащитный кожух** при Ex - исп. допущено только для кат. 3 (зона 2 или 22) или Div. 2	•
•	•	•	•	•	•	•	•	•	•	•	•	•	•	•	•	Поз. 22c	**Монтажный комплект для крепления фланца** — L, отв. ø18, состоит из: 4 шт. M16x60, 4 шт. M16, 4 шт., 1 шт.	•
•	•	•	•	•	•	•	•	•	•	•	•	•	•	•	•	Поз. 22d	L, резьба M16, состоит из: 4 шт. M16x40, 4 шт., 1 шт.	•
•	•	•	•	•	•	•	•	•	•	•	•	•	•	•	•	Поз. 22e	M, отв. ø18, состоит из: 4 шт. M16x60, 8 шт. M16, 8 шт., 1 шт.	•
•	•	•	•	•	•	•	•	•	•	•	•	•	•	•	•	Поз. 22f	M, резьба M16, состоит из: 4 шт. M16x40, 8 шт., 1 шт.	•
•	•	2	2	•	•	2	2	•	•	2	2	•	•	2	2	Поз. 23x	**Резьбовое соединение для кабелей и проводов** Выбор этой опции необходим в случае, если требуется исполнение отличное от стандартного: M20x1,5 2x резьбовое кабельное соединение	•
		3	3			3	3			3	3			3	3	Поз. 23y	M20x1,5 1x резьбовое кабельное соединение + 1x заглушка	•
•	•	4	4	•	•	4	4	•	•	4	4	•	•	4	4	Поз. 23a	NPT 1/2" коническая ANSI B1.20.1 (1x резьба + 1x Ex-d заглушка)	•
•	•	•	•	•	•	•	•	•	•	•	•	•	•	•	•	Поз. 23b	NPT 3/4" коническая ANSI B1.20.1 (1x резьба + 1x Ex-d заглушка) по запросу	
				•	•	•	•									Поз. 25w	**Регулировка по высоте** (макс. 16Бар (232"), макс. 150°C (302°F)) Возм. след. виды технол. подключения: фланец или по запросу трикламп Не допускается использование при Ex зона 0/1 (кат. 1/2) G2" ISO 228 материал 1.4301 (304)	•
				•	•	•	•									Поз. 25x	G2" ISO 228 материал 1.4404 (316L)	•
				•	•	•	•									Поз. 25u	NPT 2" ANSI B1.20.1 материал 1.4301 (304)	•
				•	•	•	•									Поз. 25v	NPT 2" ANSI B1.20.1 материал 1.4404 (316L)	•
				5	5	5	5									Поз. 25t	Фланец 1.4301/1.4541 (304/321)	•
				5	5	5	5									Поз. 25s	Фланец 1.4404 (316L)	•
	•		•		•		•		•		•		•		•	Поз. 26x	**Нестандартное исполнение** Повышенная чувствительность (> 5гр/л (0,3lb/ft3))	•
	6		6		6		6		6		6		6		6	Поз. 26a	Vibrasil 70 (чувствительность <5гр/л (0,3lb/ft3))	•
	6		6		6		6		6		6		6		6	Поз. 26b	Vibrasil 90 (чувствительность <5гр/л (0,3lb/ft3))	•
6		6		6		6		6		6						Поз. 26c	Изм. границы раздела сред (возм.установки чувствит.) только для CE	•
•	•	7	7	•	•	7	7									Поз. 26.1	С разнесенным корпусом, длина кабеля 1,5м (59")	•
•	•	7	7	•	•	7	7									Поз. 26.2	С разнесенным корпусом, длина кабеля 4,0м (157")	•
8	8	8	8	8	8	8	8	8	8	8	8	8	8	8	8	Поз. 27a	**Контрольная лампа** Лампа, установленная в кабельный ввод M20x1,5, 2Вт зеленая	•
8	8	8	8	8	8	8	8	8	8	8	8	8	8	8	8	Поз. 27c	Лампа, установленная в кабельный ввод M20x1,5, 2Вт красная	•
9	9	9	9	9	9	9	9	9	9	9	9	9	9	9	9	Поз. 27b	Светодиод (стеклянное окно в крышке)	•
10	10	10	10	10	10	10	10	10	10	10	10	10	10	10	10	Поз. 29	**Штекер** Каб. ввод с зажимом под винт (с отв. штекером) 4-пол.(вкл. PE) макс. 230В ...	•
11	11	11	11	11	11	11	11									Поз. 30a	**Допуск EHEDG** Без поставки приварной муфты	•
11	11	11	11	11	11	11	11									Поз. 30b	Технолог. подключение с приварной муфтой ø80 из алюминия	•
11	11	11	11	11	11	11	11									Поз. 30c	Технолог. подключение с приварной муфтой ø80 из 1.4301 (304)	•
11	11	11	11	11	11	11	11									Поз. 30d	Технолог. подключение с приварной муфтой ø80 из 1.4404 (316L)	•

Монтажный комплект для крепления фланца

Фланец	Отв. часть под фланец	состоит из: Болты*	Гайки*	Подкл. шайбы*	Уплотнение**
L	отв. ø18	4 шт. M16x60	4 шт. M16	4 шт.	1 шт.
L	резьба M16	4 шт. M16x40		4 шт.	1 шт.
M	отв. ø18	4 шт. M16x60	8 шт. M16	8 шт.	1 шт.
M	резьба M16	4 шт. M16x40		8 шт.	1 шт.

* материал нерж. сталь A2 **макс. 250°C (482°F), не доп. для работы с продуктами пит.

1 Возможно для всех исполнений кроме взрывобезопасных исполнений, повыш. безоп (Поз.2 C,D,K,L,R,T,S,U)
2 Возможно для всех исполнений кроме взрывобезопасных исполнений (Поз.2 D,L,T,U)
3 Возможно для FM/CSA исполнений (Поз.2 M,N,P,S) кроме взрывобезопасных исполнений (Поз.2 U)
4 Возможно для CE,ATEX,IEC-Ex, INMETRO, TP TC (Поз.2 0,W,Y,R,T,A,B,C,D,E,V,K,L)
5 Фланец и материал как выбрано в Поз.5 и 8. Для FM/CSA по запросу.
6 Возможно только с электромодулем "Реле SPDT" (Поз.4 E), Vibrasil 70 только с фланцем DN100/4"
7 Возможно для всех исполнений. Электромодуль "8/16мА" и "8/16мА или 4-20мА" (Поз.4 N) не совместимо с FM / CSA)
8 Возможно для CE (Поз.2, 0), невозможно в комбинации с погодозащитным кожухом (Поз 21) и кабельными вводами Поз.23 x,a,b. Для электромодулей SPDT и DPDT (Поз. 4.E,L) поставляются 3 лампы (24В, 115В и 230В). Для PNP (Поз.4.D) поставляется лампа 24В. Для других элеткромодулей по запросу.
9 Возможно для всех исполнений кроме взрывобезопасных исполнений (Поз.2 C,D,K,L,R,T,S,U), не с погодозащитным кожухом (Поз.21)
10 Возможно только для CE (Поз.2 0)
11 Возможно только с накидной гайкой (Поз.5 G). Не в сечетании с Поз.22, 25, 26a. В Поз.30a приварная муфта устанавливается заказчиком самостоятельно.

Опции

Поз. 25
регулировка по высоте

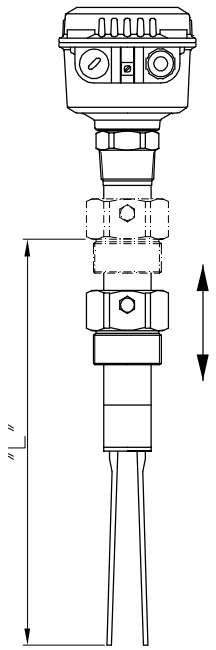

Поз. 26x повышенная чувствительность

Поз. 26b Vibrasil 90

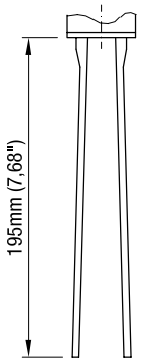

Поз.26a
Vibrasil 70

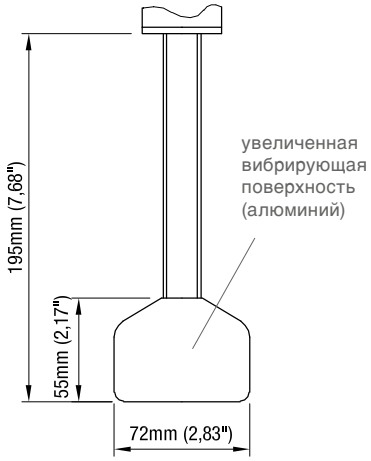

Поз. 26 1-2
разнесенный корпус

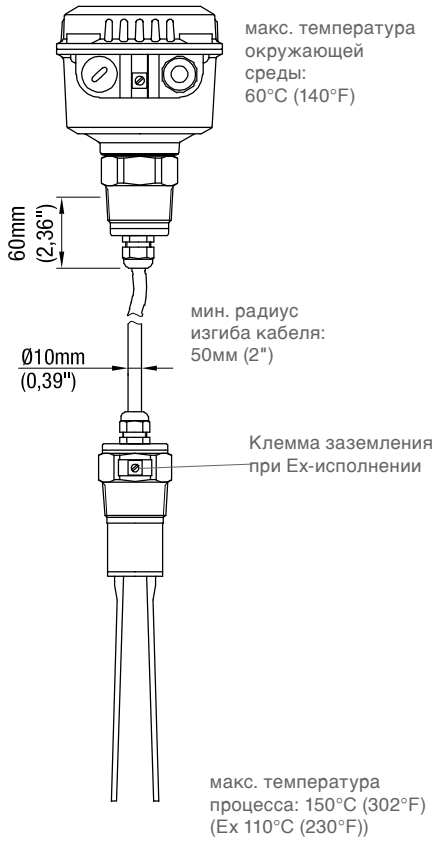

Поз. 21
погодозащитный кожух

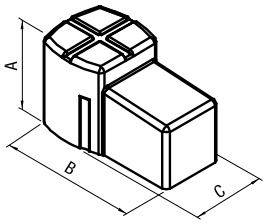

	VN 10..0 VN 20..0	VN 50..0 VN 60..0
A	100мм (3.94“)	130мм (5.12“)
B	165мм (6.5“)	200мм (7.87“)
C	88мм (3.46“)	125мм (4.92“)

Поз. 29
Четырехполюсный штекер (включая PE)

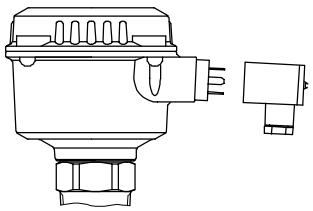

Контрольная лампа

Поз 27a, c
Лампа, установленная в кабельный ввод M20x1,5

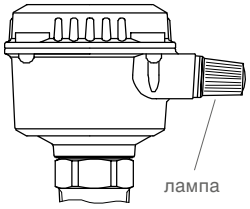

Поз. 27b
светодиод (стеклянное окно в крышке)

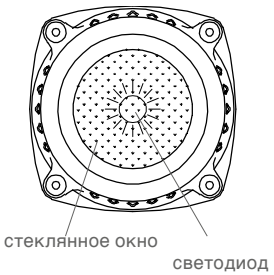

Опции / Принадлежности

Поз. 30
Допуск EHEDG

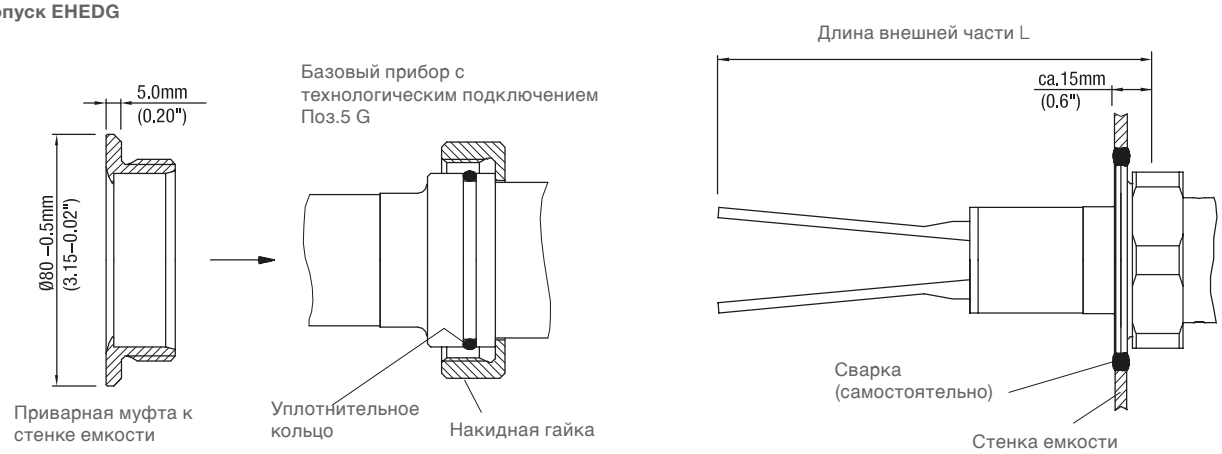

NAMUR разделительный усилитель класс защиты [EEx ia] IIC
(для электромодуля Поз.4 M)

Для монтажа на DIN -рейку (на защелке), переключаемое направление действия выхода (активирование выхода).
По каждому каналу независимый переключающий выход.

Число каналов	Переключающий выход	Контроль*	Питание	Производитель, тип	
				Turck	
1	Реле (2x SPST)	x	20-125BDC, 20-250BAC	IM1-12EX-R	•
	2 Транзисторных выхода (не восприимчивы к кор. замыканию, безпотенциальные)	x		IM1-12EX-T	•
2	Реле (2x SPST)	x	20-125BDC, 20-250BAC	IM1-22EX-R	•
	2 Транзисторных выхода (не восприимчивы к кор. замыканию, безпотенциальные)	x		IM1-22EX-T	•
4	Реле (4x SPST)	x	20-125BDC, 20-250BAC	IM1-451EX-R	•
	4 Транзисторных выхода (не восприимчивы к кор. замыканию, безпотенциальные)	x		IM1-451EX-T	•

* Контроль выходной цепи на короткое замыкание, частично на обрыв провода.
Другие типы и другие производиели по запросу.
Частично дополнительный контрольный выход.

8/16мА прибор обработки информации
(для электромодуля Поз.4 N)

Монитор предельных значений Тип IM43-13-R ..... •
Вх.:1 канал 4-20мА, Вых.:3 реле граничных значений для контроля 3-ох граничных значений токового сигнала
Для монтажа на DIN -рейку (на защелке), питание: 20-125В DC, 20-250В AC, производитель: Turck
Применение в зонах с Ex доп. только с доп. (пред. подкл.) изм. преобразователем IM33

Изолирующий преобразователь Тип IM33-11Ex-Hi/24BDC (одноканальный) ..... •
Изолирующий преобразователь Тип IM33-22Ex-Hi/24BDC (двухканальный) ..... •
Класс защиты [EEx ia] IIC.
Для монтажа на DIN -рейку (на защелке)
Вход/выход: 0/4-20мА (гальваническая развязка питания), напряжение: 19-29В DC.

Размеры

Исполнения корпуса

Серия VN 1000 / 2000

Стандарт

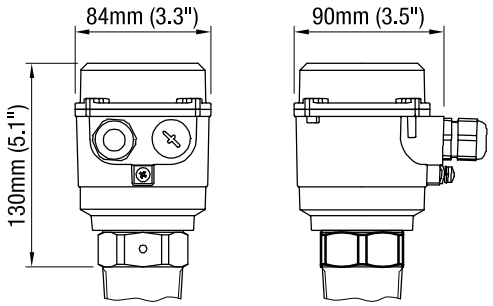

Серия VN 5000 / 6000

Стандарт

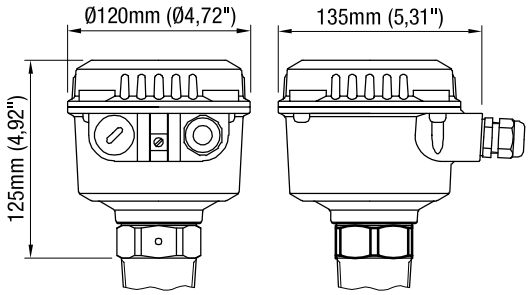

de

Взрывобезопасный / Клеммная коробка с повышенной безопасностью

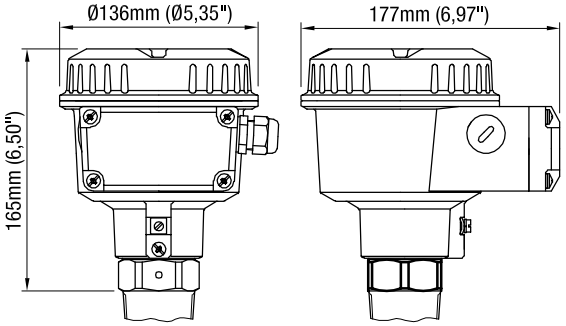

d

Взрывобезопасный

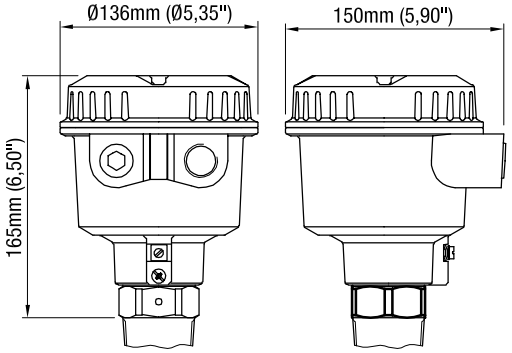

Размеры

Внешний элемент датчика

VN ..020

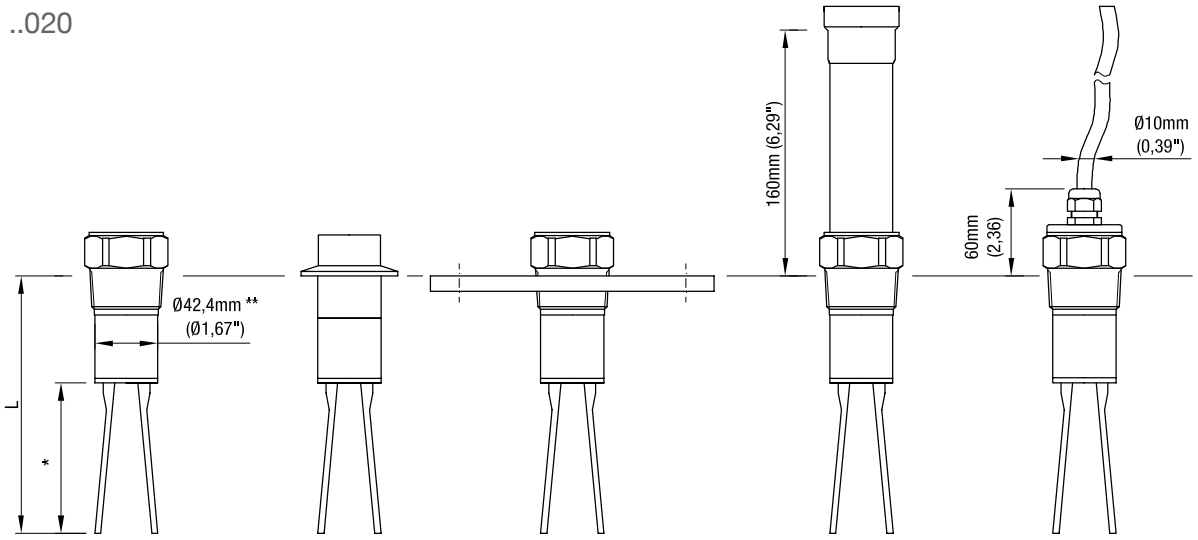

Резьба | Трикламп | Фланец | Температурная вставка (Поз. 3.2) | Опция: Разнесенный корпус (Поз. 26.1/26.2)

Накидная гайка: смотри стр. 16

	L	
	без опции	с опцией: Повышенная чувствительность (Поз. 26x) Vibrasil® 70 (Поз. 26a) Vibrasil® 90 (Поз. 26b)
VN 1020 VN 5020	165мм (6.5“)	
VN 2020 VN 6020	235мм (9.25”)	260мм (10.24“)

* см. стр. 19 внизу справа
** Сварной шев макс. d 43,8мм (1.72")

VN ..030

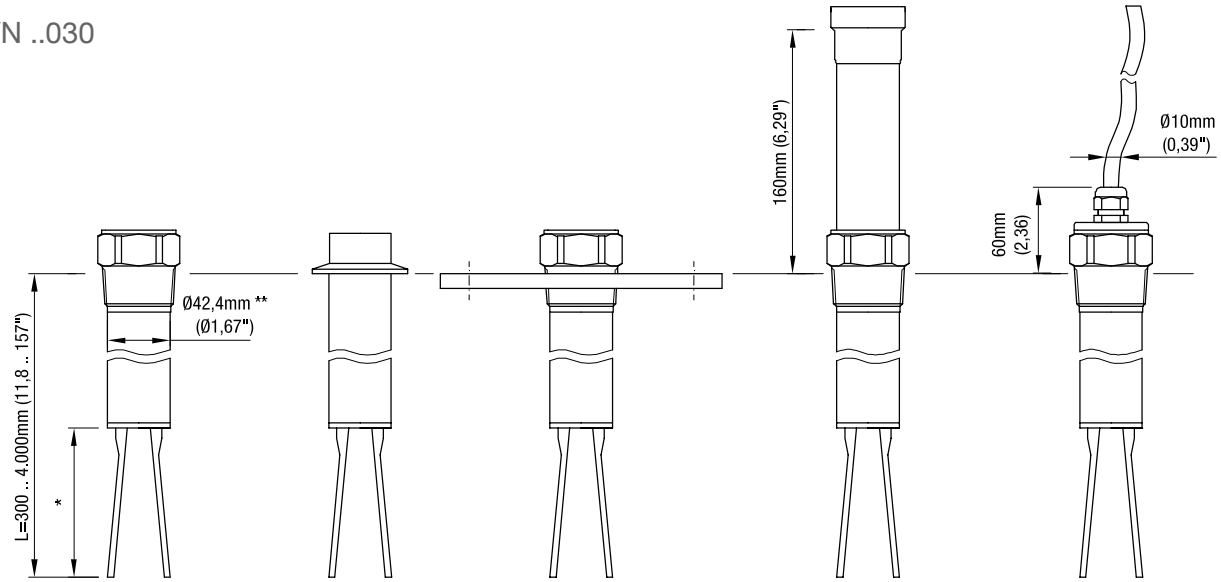

Резьба | Трикламп | Фланец | Температурная вставка (Поз. 3.2) | Опция: Разнесенный корпус (Поз. 26.1/26.2)

* см. стр. 19 внизу справа
** Сварной шев макс. d 43,8мм (1.72")

Накидная гайка: смотри стр. 16

Размеры

VN ..040

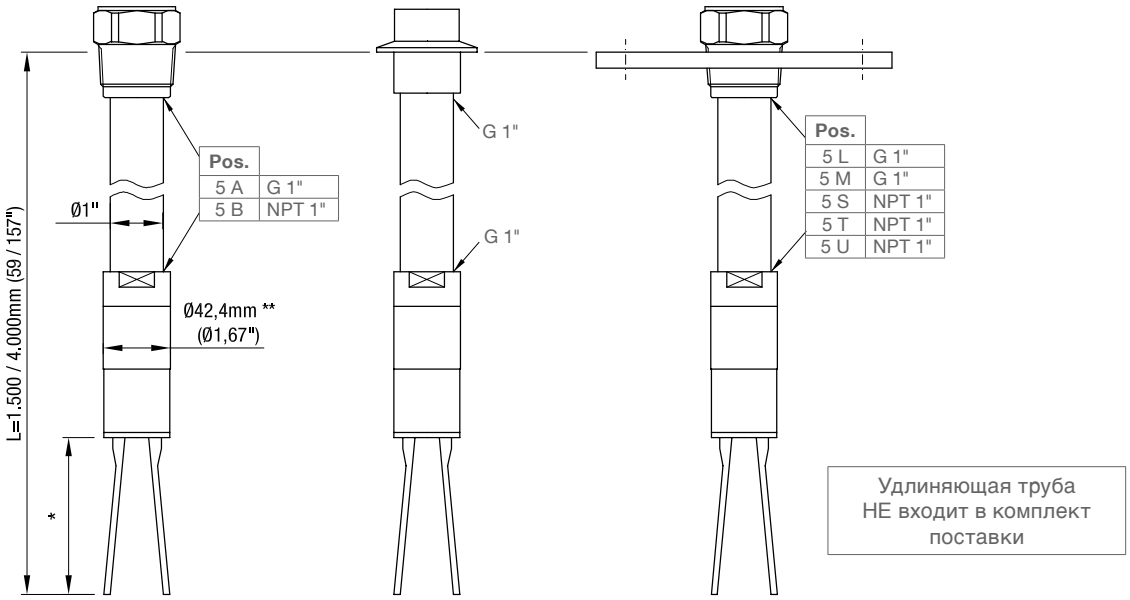

Резьба Трикламп Фланец

* см. внизу справа
** Сварной шев макс. d Ø43,8мм (1.72")

VN ..050

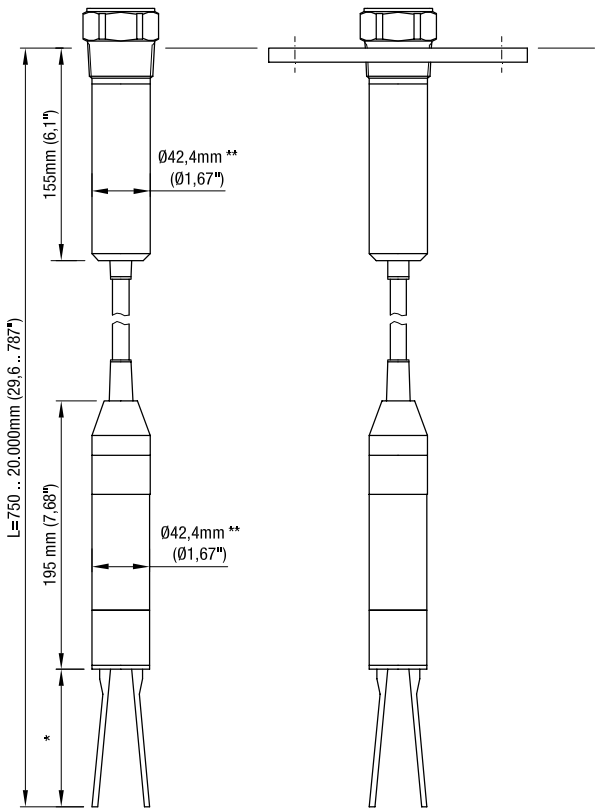

Резьба Фланец

* см. внизу справа
** Сварной шев макс. d Ø43,8мм (1.72")

* Длина вибровилки

VN 10..0
VN 50..0

VN 20..0
VN 60..0

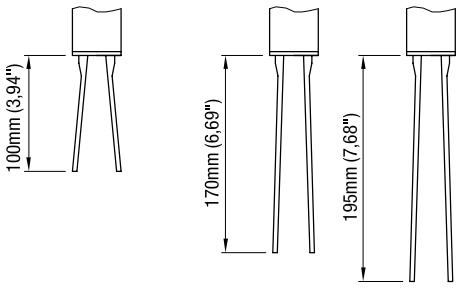

с опцией
Повышенная
чувствительность (поз. 26x)
Vibrasil® 70 (поз. 26a)
Vibrasil® 90 (поз. 26b)

Размеры

Фланцы

Код	Обозначение	Число отверстий	d2	Lk	D	T (толщина)
L	Фланец DN100 PN6	4	18мм (0.71“)	170мм (6.69“)	210мм (8.27“)	16мм (0.63“)
M	Фланец DN100 PN16	8	18мм (0.71“)	180мм (7.09“)	220мм (8.66“)	20мм (0.79“)
S	Фланец 2“ 150lbs	4	19,1мм (0.75“)	120,7мм (4.75“)	152,4мм (6.01“)	19,1мм (0.75“)
T	Фланец 3“ 150lbs	4	19,1мм (0.75“)	152,4мм (6.01“)	190,5мм (7.5“)	23,9мм (0.94“)
U	Фланец 4“ 150lbs	8	19,1мм (0.75“)	190,5мм (7.5“)	228,6мм (9“)	23,9мм (0.94“)

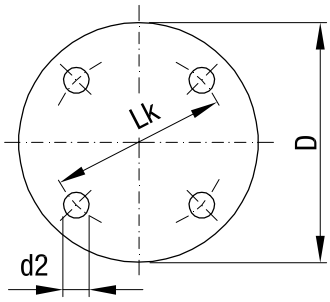

Детальные Ex - маркировки

Поз. 2	Сертификат	Корпус
0	CE	Standard
W	ATEX II 1D Ex t IIIC T! Da IP6X и 1/2D Ex t IIIC T! Da/Db IP6X	Standard
Y	ATEX II 1G Ex ia IIC T! Ga и 1/2G Ex ia IIC T! Ga/Gb и ATEX II 1D Ex t IIIC T! Da IP6X и 1/2D Ex t IIIC T! Da/Db IP6X	Standard
R	ATEX II 2G Ex de [ia]* IIC T! Gb и 1/2D Ex t IIIC T! Da/Db IP6X	de
T	ATEX II 2G Ex d [ia]* IIC T! Gb и 1/2D Ex t IIIC T! Da/Db IP6X	d
A	IEC-Ex t IIIC T! Da IP6X и t IIIC T! Da/Db IP6X	Standard
B	IEC-Ex ia IIC T! Ga и ia IIC T! Ga/Gb IEC-Ex t IIIC T! Da IP6X и t IIIC T! Da/Db IP6X	Standard
C	IEC-Ex de [ia]* IIC T! Gb и t IIIC T! Da/Db IP6X	de
D	IEC-Ex d [ia]* IIC T! Gb и t IIIC T! Da/Db IP6X	d
M	FM / CSA общее применение	Standard
N	FM / CSA DIP Cl. II, III Div. 1 Gr. E,F,G CSA Ex DIP A20/21	Standard
P	FM / CSA IS Cl. I, II, III Div. 1 Gr. A-G FM Cl. I Zone 0 и 0/1 AEx ia IIC CSA Cl. I Zone 0 и 0/1 Ex ia IIC и CSA Ex DIP A20 и A20/21	Standard
S	FM Cl. I Zone 1 AEx de [ia]* IIC и FM / CSA Cl. II,III Div. 1 Gr. E,F,G CSA Cl. I Zone 1 Ex de [ia]* IIC и CSA Ex DIP A20/21	de
U	FM XP-IS Cl. I,II,III Div. 1 Gr. B-G* и FM Cl. I Zone 1 AEx d [ia] IIC* CSA XP-IS Cl. I,II,III Div. 1 Gr. B-G* CSA Cl. I Zone 1 Ex d [ia]* IIC и CSA Ex DIP A20/21	d
E	TR-CU Ex ta IIIC T! Da X и Ex ta/tb IIIC T! Da/Db X	Standard
V	TR-CU Ex ia IIC T! Ga X и Ex ia IIC T! Ga/Gb X TR-CU Ex ta IIIC T! Da X и Ex ta/tb IIIC T! Da/Db X	Standard
K	TR-CU Ex de [ia] IIC T! Gb X и Ex ta/tb IIIC T! Da/Db X	de
L	TR-CU Ex d [ia]* IIC T! Gb X и Ex ta/tb IIIC T! Da/Db X	d

* [ia] или IS не используется при исполнении VN ..020 без температурной вставки (Роз. 3.1)
(в этом случае не используется искробезопасное соединение между электромодулем и вибровилкой).

Электрические соединения

Общее напряжение

Реле SPDT

Питание:
19..230В 50-60Гц +10% 8ВА
19..55В DC +10% 1,5Вт

Сигнальный выход:
Реле SPDT без потенциала

VN 1000/ 2000:
AC макс. 253В, 4А, 500ВА при cos Phi = 1
DC макс. 253В, 4А, 60Вт

VN 5000/ 6000:
AC макс. 250В, 8А, не индуктивн.
DC макс. 30В, 5А, не индуктивн.

Предохранитель: макс 10А, "быстрый" или "медленный" (fast or slow), HBC, 250В

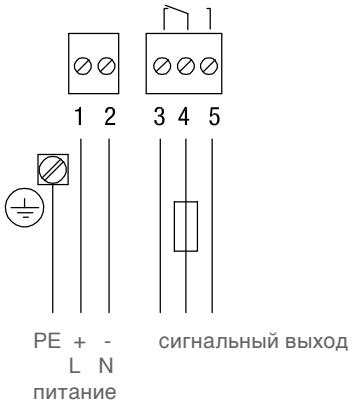

Общее напряжение

Реле DPDT

Питание:
19..230В 50-60Гц +10% 18ВА
19..55В DC (36В*) +10% 2Вт

Сигнальный выход:
Реле DPDT без потенциала

VN 1000/ 2000:
AC макс. 253В, 4А, 500ВА при cos Phi = 1
DC макс. 253В, 4А, 60Вт

VN 5000/ 6000:
AC макс. 250В, 8А, не индуктивн.
DC макс. 30В, 5А, не индуктивн.

Предохранитель: макс 10А, "быстрый" или "медленный" (fast or slow), HBC, 250В

* исполнение с искробезопасным соединением электронного модуля с вибровилкой (см. поз. 4 в конфигураторе)

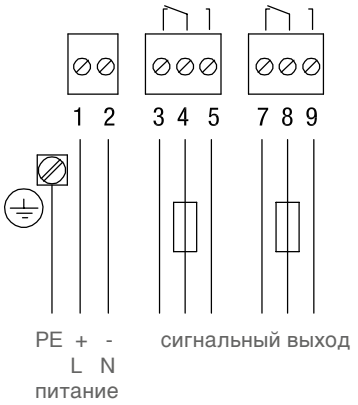

3-проводника

PNP

Питание:
18 .. 50В DC +10% 1,5Вт

Предохранитель: макс 4А, "быстрый" или "медленный" (fast or slow), HBC, 250В

Сигнальный выход:
макс. 0,4А

Нагрузка (например):
PLC, реле, контактор, лампа

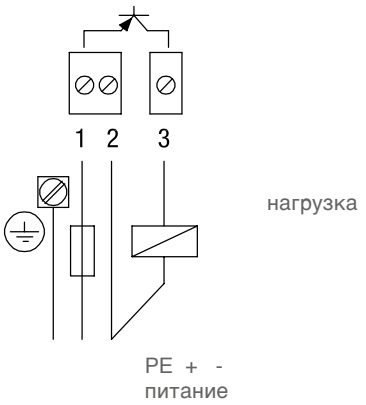

Электрические соединения

2 провода
бесконтактно

Питание:
19..230В 50/60Гц +10% 1,5ВА
19..230В DC +10% 1Вт

Нагрузка:
min. 10mA
макс. 0,5А длительно
(точная спецификация:
см. «Технические данные»)

Нагрузка (например):
реле, контактор, лампа

Предохранитель: макс 4А, "быстрый" или "медленный" (fast or slow), HBC, 250В

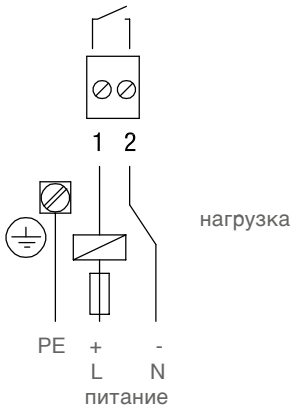

NAMUR
IEC 60947-5-6

Питание:
прим. 7..9В DC
искробезопасно
(соотв. IEC 60947-5-6)

<1мА или > 2,2мА
(соотв. IEC 60947-5-6)

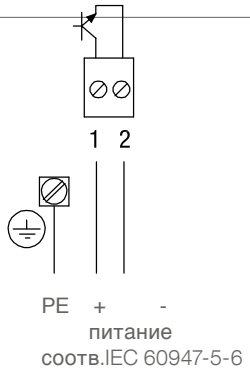

8/16мА или 4-20мА

Питание:
Не искробезопасное исполнение:
12,5..36В DC +0%

Искробезопасное исполнение:
12,5..30В DC +0%

Сигнальный выход:
Режим 8/16мА:
8мА или 16мА

Режим 4-20мА:
Выходной ток зависит от амплитуды колебаний вибровилки
6мА при затухшем колебании
20мА при полной амплитуде колебаний

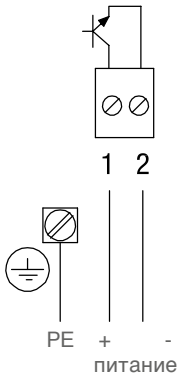

8/16мА

Питание:
12,5..36В DC +0%

Сигнальный выход:
8мА или 16мА

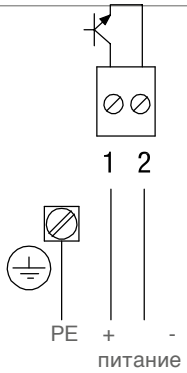

Запасные части

Электромодули VN 1000 / VN 5000

Электромодуль	Номер артикула электромодуля	VN 1020	VN 1020 VN 1030 Разн. корпус	VN 1030 VN 1040	VN 1050	VN 5020	VN 5020 Темп. вставка	VN 5020 VN 5030 Разн. корпус	VN 5030 VN 5040	VN 5050	
		Электромодуль может быть использован со следующими сертификатами (смотри Поз. 2 конфигуратора):				Электромодуль может быть использован со следующими сертификатами (смотри Поз. 2 конфигуратора):					
Реле (SPDT) 19..230В AC 19..55В DC	**pl400932**	0, W, A, E	0	0, W, A, E	0	O, M, W, A, N, R, C, S, T, D, U	O, M, W, A, N	0, M	O, M, W, A, N	0, M	•
	pl400120 *		W, A, E		W, A, E		R, C, S, T, D, U	W, A, N, R, C, S, T, D, U	R, C, S, T, D, U	W, A, N, R, C, S, T, D, U	•
Реле (DPDT) 19..230В AC 19..55В DC	**pl400247**	0, W, A, E	0	0, W, A, E	0	O,M,W,A, N,R,C,S, T,D,U	O, M, W, A, N	0,M	O, M, W, A, N	0, M	•
19..230В AC 19..36В DC	**pl400052 ***		W, A, E		W, A, E		R, C, S, T, D, U	W,A,N,R,C,S, T,D,U	R, C, S, T, D, U	W, A, N, R, C, S, T, D, U	•
PNP 18..50В DC	**pl400246**	0, W, A, E	0	0, W, A, E	0	O, M, W, A, N, R, C, S, T, D, U	O, M, W, A, N	0, M	O, M, W, A, N	0, M	•
	pl400123*		W, A, E		W, A, E		R, C, S, T, D, U	W, A, N, R, C, S, T, D, U	R, C, S, T, D, U	W, A, N, R, C, S, T, D, U	•
2-проводный 19..230В AC/DC	**pl400242**	0, W, A, E	0	0, W, A, E	0						•
	pl400122					O, M, W, A, N, R, C, S, T, D, U	O,M, W,A,N	0, M	O, M, W, A, N	0, M	•
	pl400122 *		W, A, E		W, A, E		R,C,S,T,D,U	W, A, N, R, C, S, T, D, U	R, C, S, T, D, U	W, A, N, R, C, S, T, D, U	•
8/16 мА 2-проводной	**pl400062***		W, A, E		W, A, E		R,C,T,D	W, A, R, C, T, D	R, C, T, D	W, A, R, C, T, D	•
8/16мА или 4-20mA 2-проводной искробезопасный	**pl400093**	0	0	0	0	0	0	0	0	0	•
	pl400090 **	W, A, Y, B, E	Y, B	W, A, Y, B, E	Y, B	W, A, Y, B, R, C, T, D	W, A, Y, B	Y, B	W, A, Y, B	Y, B	•

* искробезопасное соединение между электромодулем и вибровилкой

** искробезопасное питание и искробезопасное соединение между электромодулем и вибровилкой

Запасные части

Электромодули VN 2000 / VN 6000

Электромодуль	Чувствительность (См. Поз. 26)	Номер артикула электромодуля	VN 2020	VN 2020 VN 2030 Разн. корпус	VN 2030 VN2040	VN 2050	VN 6020	VN 6020 Темп. вставка	VN 6020 VN 6030 Разн. корпус	VN 6030 VN 6040	VN 6050	
			Электромодуль может быть использован со следующими сертификатами (смотри Поз. 2 конфигуратора):				Электромодуль может быть использован со следующими сертификатами (смотри Поз. 2 конфигуратора):					
Реле (SPDT) 19..230В AC 19..55В DC	20гр/л (1,2lb/ft³)	**pI400930**	0, W, A, E	0	0, W, A, E	0	0, M, W, A, N, R, C, S, T, D, U	0, M, W, A, N	0, M	0, M, W, A, N	0, M	•
	5гр/л (0,3lb/ft³)	**pI400931**										•
	Vibrasil® 70	**pI400312**	0, W, A, E		0, W, A, E	0	0, M, W, A, N, R, C, S, T, D, U			0, M, W, A, N	0, M	•
	Vibrasil® 90	**pI400310**										•
	20гр/л (1,2lb/ft³)	**pI400124 ***		W, A, E		W, A, E		R, C, S, T, D, U	W, A, N, R, C, S, T, D, U	R, C, S, T, D, U	W, A, N, R, C, S, T, D, U	•
	5гр/л (0,3lb/ft³)	**pI400128 ***										•
Реле (DPDT) 19..230В AC 19..55В DC	20гр/л (1,2lb/ft³)	**pI400193**	0, W, A, E	0	0, W, A, E	0	0, M, W, A,N, R, C, S, T, D, U	0, M, W, A, N	0, M	0, M, W, A, N	0, M	•
	5гр/л (0,3lb/ft³)	**pI400194**										•
19..230В AC 19..36В DC	20гр/л (1,2lb/ft³)	**pI400050 ***		W, A, E		W, A, E		R, C, S, T, D, U	W, A, N, R, C, S, T, D, U	R, S, T, U	W, N, R, S, T, U	•
	5гр/л (0,3lb/ft³)	**pI400051 ***										•
PNP 18..50В DC	20гр/л (1,2lb/ft³)	**pI400176**	0, W, A, E	0	0, W, A, E	0	0, M, W, A, N, R, C, S, T, D, U	0, M, W, A, N	0, M	0, M, W, N	0, M	•
	5гр/л (0,3lb/ft³)	**pI400173**										•
	20гр/л (1,2lb/ft³)	**pI400127 ***		W, A, E		W, A, E		R, C, S, T, D, U	W, A, N, R, C, S, T, D, U	R, C, S, T, D, U	W, A, N, R, C, S, T, D, U	•
	5гр/л (0,3lb/ft³)	**pI400131 ***										•
2-проводный 19..230V AC/DC	20гр/л (1,2lb/ft³)	**pI400182**	0, W, A, E	0	0, W, A, E	0						•
	5гр/л (0,3lb/ft³)	**pI400187**										•
	20гр/л (1,2lb/ft³)	**pI400126**					0, M, W, A, N, R, C, S, T, D, U	0, M, W, A, N	0, M	0, M, W, A, N	0, M	•
	5гр/л (0,3lb/ft³)	**pI400130**										•
	20гр/л (1,2lb/ft³)	**pI400126 ***		W, A, E		W, A, E		R, C, S, T, D, U	W, A, N, R, C, S, T, D, U	R, C, S, T, D, U	W, A, N, R, C, S, T, D, U	•
	5гр/л (0,3lb/ft³)	**pI400130 ***										•
NAMUR IEC 60947-5-6 2-пров. искробез.	20гр/л (1,2lb/ft³)	**pI400081 ****	Y, B	Y, B	Y, B	Y, B	Y, B, P	Y, B, P	Y, B, P	Y, B, P	Y, B, P	•
	5гр/л (0,3lb/ft³)	**pI400082 ****										•
8/16мА 2-пров.	20гр/л (1,2lb/ft³)	**pI400060***		W, A, E		W, A, E		R,C,T,D	W, A, R, C, T, D	R, C, T, D	W, A, R, C, T, D	•
	5гр/л (0,3lb/ft³)	**pI400061***										•
8/16mA или 4-20mA	20гр/л (1,2lb/ft³)	**pI400094**	0	0	0	0	0	0	0	0	0	•
	5гр/л (0,3lb/ft³)	**pI400098**										•
8/16mA или 4-20mA 2- пров. искробез.	20гр/л (1,2lb/ft³)	**pI400091 ****	W, A, Y, B, E	Y, B	W, A, Y, B, E	Y, B	W, A, Y, B, R, C, T, D	W, A, Y, B	Y, B	W, A, Y, B	Y, B	•
	5гр/л (0,3lb/ft³)	**pI400092 ****										•

* искробезопасное соединение между электромодулем и вибровилкой

** искробезопасное питание и искробезопасное соединение между электромодулем и вибровилкой